JA-80K *"OASIS"*

Manual de Instalação da Central de Alarmes

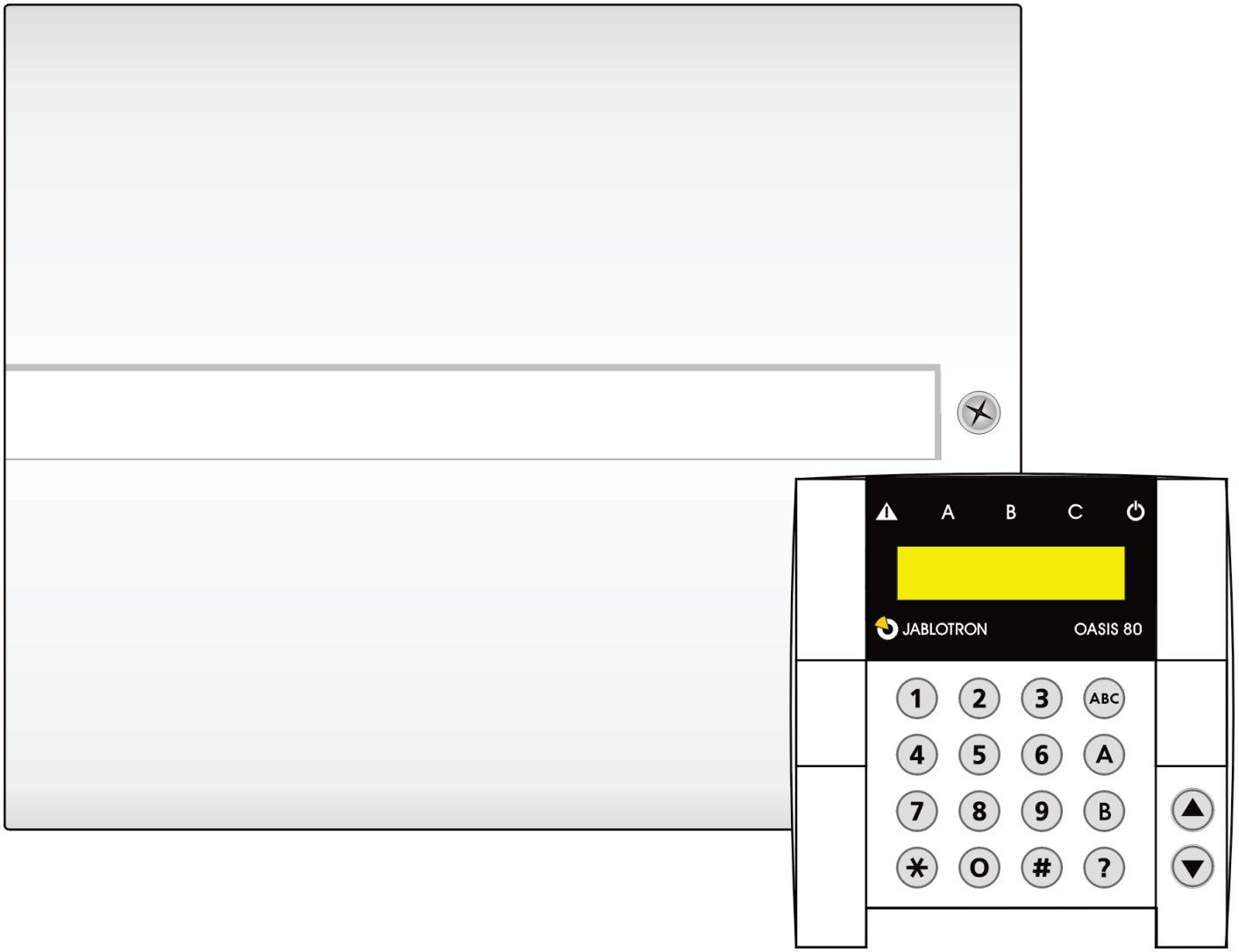

Este manual é válido para a Central de Alarmes JA-80K versão KE60104b4 (impresso no circuito electrónico principal da Central de Alarmes).
A Central de Alarmes pode ser configurada através de um PC usando o software ComLink - versão 80 ou superior.

Conteúdo:

1. Arquitectura da Central Alarmes 4
1.1. Configurações Opcionais do Sistema 5
2. Instalação da Central de Alarmes 5
2.1. Alimentação da Central de Alarmes 5
3. Unidade de Memória da Central de Alarmes 5
4. Conectores e Terminais da Central de Alarmes 5
5. Ligação do Teclado por Cabo 6
6. Bateria de *Backup* 6
7. Alimentação da Central de Alarmes pela Primeira Vez 7
7.1. Registo de um Teclado Sem fios 7
8. Selecção de Idioma no Teclado 7
9. Efectuar Reset da Central de Alarmes 7
10. Fechar Tampa da Central de Alarmes 7
11. Registo Dispositivos sem Fios 7
11.1. Instalação de Dispositivos sem Fios 7
11.2. Registo de Dispositivos sem Fios na Central de Alarmes 7
11.3. Teste a Dispositivos Registados 8
11.4. Medição do Nível de Sinal Rádio 8
11.5. Apagar Dispositivos Registados 8
11.6. Registo da Central de Alarmes nos Módulos UC e AC 8
12. Programação da Central de Alarmes 9
12.1. Sequências de Programação da Central de Alarmes 9
12.2. Tempo de Atraso de Saída 11
12.3. Tempo de Atraso de Entrada 11
12.4. Duração Tempo de Alarme 12
12.5. Função PGX e PGY 12
12.6. Modificar Números de Telefone em Modo de Manutenção 12
12.7. Indicação de Interferência Rádio 12
12.8. Supervisão Comunicação via Rádio 12
12.9. RESET Permitido 12
12.10. Armar um Sub-Sistema 12
12.11. Reset Código Master 13
12.12. Registo da Central de Alarmes nos módulos UC ou AC ou numa Central Escrava 13
12.13. Armar sem Código de Acesso 13
12.14. Indicador de Detector Activado 13
12.15. Lógica de Confirmação de Alarmes de Intrusão 13
12.16. Indicação Sonora de Atraso de Saída 13
12.17. Indicação Sonora de Atraso de Saída no Armar Parcial 13
12.18. Indicação Sonora de Atraso de Entrada 14
12.19. Silvo ao Armar na Sirene por Cabo 14
12.20. Sirene Activa durante Alarmes Audíveis 14
12.21. Sirene sem Fios Activa (IW e EW) 14
12.22. Aprovação de Auto-bypass Através da Tecla ∗ 14
12.23. Detectores de Saída tipo "Última Porta" 14
12.24. Armar Parcial ou Sistema Particionado 15
12.25. Ajuste Automático Horário Verão/Inverno 15
12.26. Alarme *Tamper* como Resposta ao Aumento do Número de *Tampers* Activados 15
12.27. Controlo das Saídas PG usando ∗8 e ∗9 15
12.28. Visualização Permanente do Estado do Sistema duma CA Armada 15
12.29. Alarme de *Tamper* se Sistema Desarmado 15
12.30. Registo na Memória da CA da Activação das Saídas PG 16
12.31. Notificação de Verificação Anual 16
12.32. Indicação Única de Alarme de Intrusão 16
12.33. Armar através de Código de Serviço 16
12.34. Alarme de Pânico Audível 16
12.35. Ajuste maior Sensibilidade do Receptor da CA 16
12.36. Acesso usando Código + Cartão 16
12.37. Alarme de Intrusão 24 Horas Audível 16
12.38. Modo de Serviço apenas com Código de Serviço e Código Master 17
12.39. Reacção Dispositivos e Associação a Secções 17
12.40. Reacção de Código/Cartão e Associação a Secções 18
12.41. Registo com Código de Produto 18
12.42. Agendamento Armar/Desarmar Automático 18
12.43. Modificar Código Serviço. 18
12.44. Entrar Modo Manutenção 18
12.45. Configuração do Relógio Interno 18
12.46. Edição de Textos do Teclado 18
13. Operação do Sistema 19
13.1. Teclado do Sistema 19
13.1.1. Indicadores do Teclado: 19
13.1.2. Mostrador LCD do Teclado 19
13.1.3. *Display* do Teclado em "Modo Adormecido" 19
13.1.4. Teclas 19
13.1.5. Funções Iniciadas com Tecla ∗ 20
13.2. Programação de Códigos de Acesso e Cartões 20
13.2.1. Programação de Códigos de Acesso e Cartões 20
13.3. Armar e Desarmar do Sistema 21
13.4. Modo de Manutenção 21
13.4.1. Mostrar Posições Ocupadas por Códigos/Cartões 21

13.4.2. *Bypass* de Dispositivos 21
13.4.3. Protecção do Automóvel no Raio de Acção do Sistema 21
14. Programação e Funcionamento através de PC 22
15. Guia Básico de Instaladores 22
16. Tabela de Avarias e Soluções 22
17. Especificações da Central de Alarmes 23

A instalação da Central de Alarmes JA-80K deve ser supervisionada por técnicos qualificados pelos distribuidores Jablotron. O fabricante não pode ser responsabilizado por qualquer dano ou consequências causadas com a instalação ou utilização incorrecta deste equipamento.

1. Arquitectura da Central Alarmes

- A Central de Alarmes contem **50 endereços** (01 a 50), isto significa que poderá registar até 50 dispositivos sem fios, por ex: detectores, teclados, comandos, sirenes, etc.
- Quando activo, o detector envia o chamado sinal natural, que indica qual a reacção da Central de Alarmes (**CA**). O sinal natural de um contacto de porta ou detector de movimento (PIR) pode ser instantâneo ou atrasado e é seleccionado através de dois interruptores no interior do detector. Um comando, por exemplo envia sinais para armar, desarmar e pânico.
  - A Central de Alarmes encontra-se pré-programada para reacções naturais de acordo com os sinais enviados pelos dispositivos sem fios. Através da programação dos endereços dos dispositivos na Central de Alarmes, é possível definir a reacção da Central de Alarmes a cada um dos dispositivos sem fios. Por exemplo: um contacto de porta registado no endereço nº 15 pode activar um alarme de pânico, e um comando utilizando o endereço nº 24 pode activar um alarme de incêndio, etc.
- Os dispositivos sem fios podem ser associados a 3 secções, **A**,**B** ou **C**. A associação a secções tem efeito mesmo quando o armar parcial é activo, apenas a secção A armada, AB armada, ou ABC armada. Configuração apropriada para habitações em que a secção A seria uma configuração de fim de tarde, AB configuração nocturna e ABC configuração total do sistema, ou caso o sistema tenha sido particionado em duas partições independentes A e B, com uma secção comum C. Neste caso, cada uma das secções A ou B podem ser armadas individualmente, e a secção C é automaticamente armada quando ambas as partições A e B forem armadas pelos utilizadores. Esta configuração é apropriada para duas famílias independentes numa única casa, ou duas empresas num único edificio.
- Existem duas entradas por cabo com funções programadas associadas aos endereços 01 e 02. Caso estas duas entradas não sejam utilizadas, os dois endereços podem ser utilizados para registar dispositivos sem fios. Existem entradas por cabo em alguns dispositivos sem fios, como teclados, contactos magnéticos de porta e detectores de movimento (PIR).
- Na **CA** existem duas saídas físicas de alarme: **IW** = aviso interno (interior) e **EW** = aviso externo (exterior). Ambos os sinais encontram-se disponíveis para envio via rádio.
- Existem duas saídas programáveis na **CA**, **PGX e PGY**, cujas funções podem ser configuradas**.** As saídas **PG** estão disponíveis nos terminais da **CA**, mas também como sinais via rádio para controlo das saídas dos módulos receptores rádio do tipo UC e AC.
- O sistema pode ser operado através de códigos ou cartões de utilizador. O sistema permite reconhecer até 50 utilizadores. O sistema pode ser controlado através de comandos remotos, e caso a **CA** esteja equipada com comunicador apropriado, pode ser controlado através de telemóvel ou pela internet.
- É possível programar reacções diferentes a códigos/acesso ou cartões de acesso, e caso o sistema esteja particionado, é possível programar a parte do edifício que se encontra acessível a um código ou cartão em particular. A cada um dos 50 utilizadores é permitido possuir um código de 4 dígitos e/ou cartão de acesso. O armar/desarmar do sistema é possível com cartão ou código, e caso necessite um nível superior de segurança é possível confirmar a validação do cartão com introdução do código associado.
- **A Programação do Sistema** é possível através dos teclados Oasis, teclado sem fios JA-80F ou o teclado por cabo JA-80E, ou através do computador usando o software ComLink. Com outros acessórios (comunicadores) é possível fazê-lo através de telemóvel ou Internet.
- Existe uma fonte de alimentação na **CA** e espaço para uma bateria de backup de **12V** e **1.3 Ah** ou **2.6 Ah**.
- Para efectuar a ligação de um teclado por cabo ou de um computador à **CA** pode ser utilizado o barramento digital disponibilizado por terminais e/ou conectores tipo RJ.
- A **CA** pode ser equipada com um comunicador opcional para permitir comunicações para o exterior do sistema. O comunicador GSM/GPRS, JA-80Y, ou o comunicador combinado de

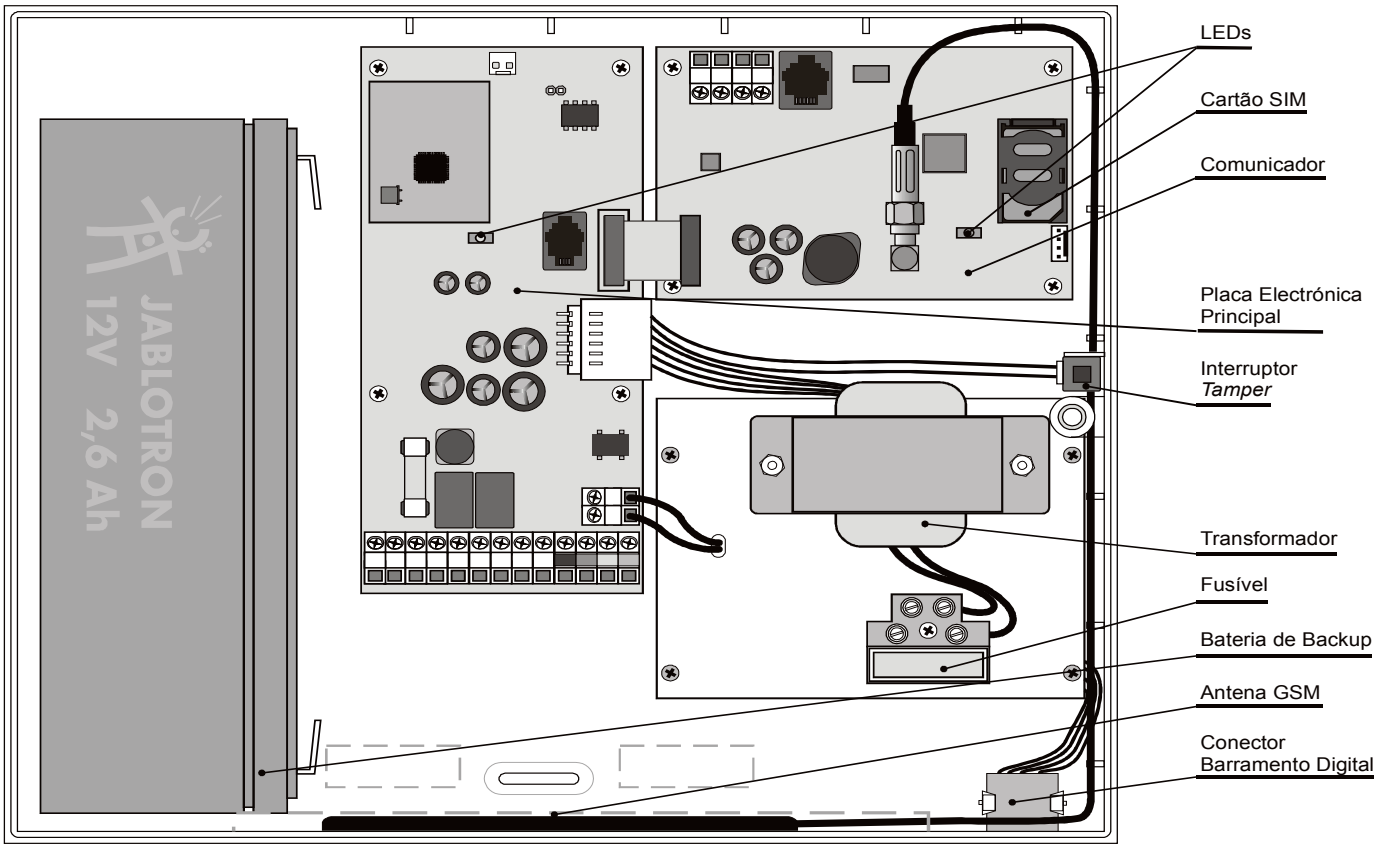

de LAN e linha telefónica analógica, JA80-V, permitem o envio de alarmes para Centrais Receptoras de Alarmes. Ambos comunicadores permitem a notificação do utilizador enviando mensagens SMS, assim como, a programação e controlo remoto do sistema através de telemóvel e Internet. Outro comunicador opcional é o JA-80X que envia mensagens de voz usando a linha telefónica analógica.

***Nota**: O sistema JA-80 OASIS opera num de três modos: **Modo de Funcionamento, Modo de Manutenção e Modo de Serviço**. O Modo de Funcionamento é para a operação no dia a dia através de utilizadores autorizados, ex: armar/desarmar. O Modo de Manutenção é para o utilizador com o código Master poder efectuar algumas operações de programação, tais como, mudança de códigos/cartões, bypass de dispositivos. Este modo é inacessível aos outros utilizadores. O Modo de Serviço é apenas para instaladores e é utilizado para programar e configurar todos os parâmetros do sistema de segurança.*

1.1. Configurações Opcionais do Sistema

Na União Europeia existem standards definidos para sistemas de segurança, série EN-501-xx. Nestes, o sistema OASIS está de acordo com a especificação de sistemas de grau 2.

O sistema deve ter no mínimo uma das seguintes configurações:

- Pelo menos duas sirenes sem bateria de backup (JA-80L ou SA-105) + comunicador classe ATS2 (JA-80Y, JA-80V ou JA-80X)
- Pelo menos uma sirene com bateria de backup (JA-80A ou OS-350) + comunicador classe ATS2 (JA-80Y, JA-80V ou JA-80X)
- Sem sirene + comunicador classe ATS3 (JA-80Y ou JA-80V)

***Nota:** as recomendações acima descritas são baseadas nos standards da UE EN-50131-1, em vigor neste momento.*

2. Instalação da Central de Alarmes

A **CA** pode ser instalada numa parede utilizando 3 parafusos. O plano de furação encontra-se na última página deste manual.

- Devido à comunicação da **CA** ser via rádio, não deve ser instalada perto de grandes objectos de metal capazes de interferir com a propagação de sinais rádio.
- Instalar os cabos (fonte de alimentação, linha telefónica) na **CA** antes de fixar os parafusos.

2.1. Alimentação da Central de Alarmes

O cabo de alimentação apenas deve ser instalado por instaladores com qualificação em instalações eléctricas.

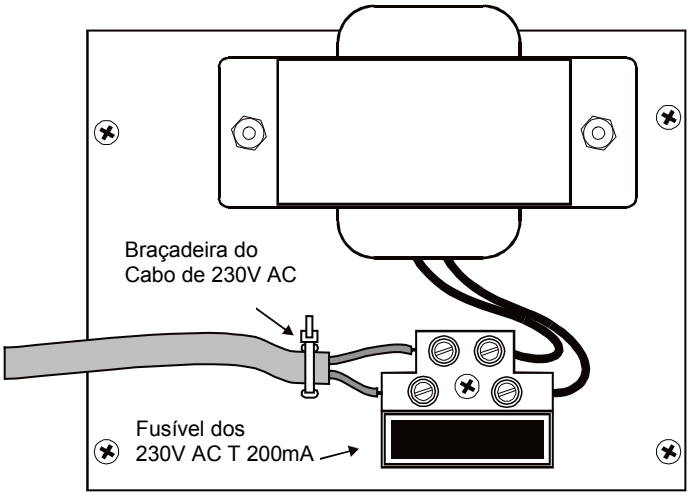

A **CA** é duplamente isolada (classe 2) e não incorpora a protecção de fio terra.

- Para a instalação deve utilizar-se um cabo de alimentação com uma secção de 0,75 a 1.5 mm^2. O cabo de alimentação deve ser ligado a um disjuntor de 10 Amperes.
- Na **CA**, ligar os terminais de alimentação equipados com um fusível do tipo T200mA/250V.
- **Fixar o cabo firmemente com a abraçadeira** da **CA** garantindo que os cabos se encontram devidamente ligados aos terminais.

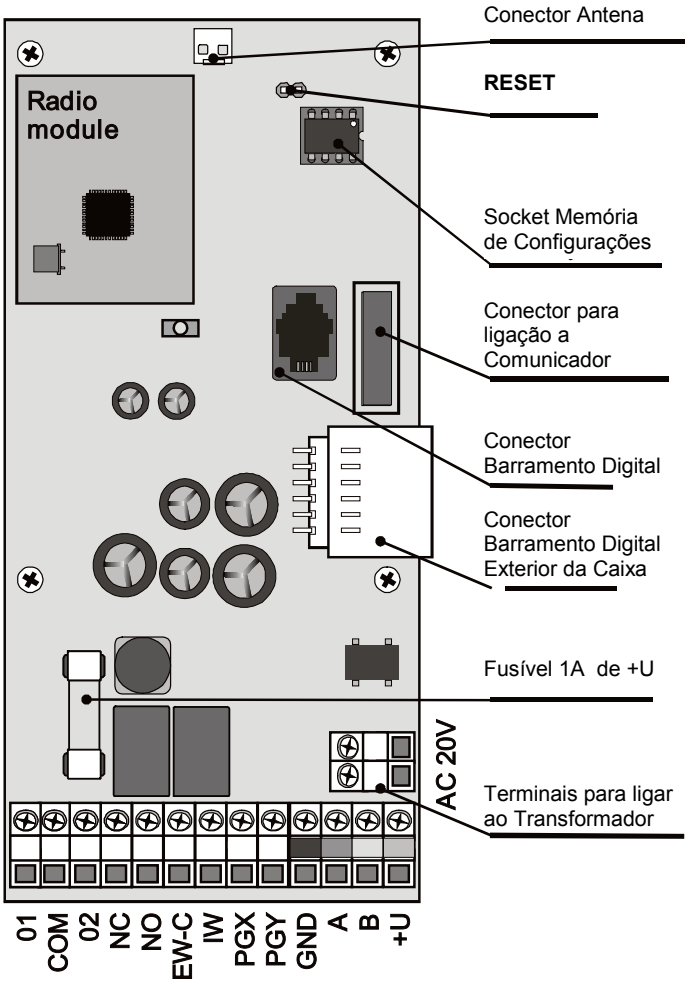

3. Unidade de Memória da Central de Alarmes

A memória da **CA** encontra-se instalada no seu próprio socket. Caso, por exemplo, a **CA** se danifique, a unidade de memória poderá ser removida e instalada noutra **CA** do mesmo tipo, por forma a transferir e preservar as configurações, incluindo os detectores registados, códigos de acesso e cartões. A nova central de alarmes torna-se assim uma cópia fiel da primeira.

Notas:

- Não existem configurações do comunicador na unidade de memória
- Não instalar a unidade de memória enquanto a **CA** se encontrar alimentada.
- Apesar da unidade de memória se encontrar devidamente protegida, nos casos em que a **CA** se encontre gravemente danificada existe o risco da memória estar corrompida. Recomenda-se a salvaguarda das configurações usando um PC com o software Comlink instalado.

4. Conectores e Terminais da Central de Alarmes

Conector de Antena – é utilizado para ligação da antena interna ou externa, como a AN-80 ou AN-81.

Reset (normalmente aberto) – Utilizado para efectuar o Reset da **CA**, curto-circuitando e alimentando a **CA** logo de seguida. Quando a **CA** estiver alimentada e os terminais do Reset forem curto-circuitados a **CA** entra em modo de registo de detectores.

Barramento Digital – para ligação de um teclado JA-80E ou um PC usando o software Comlink com um cabo de programação JA-80T. O mesmo conector encontra-se acessível no exteri-

or da **CA**, no canto inferior direito da **CA**. Adicionalmente, as mesmas ligações estão disponíveis nos terminais GND,A,B,+U.

Conector do Comunicador – permite a ligação de um comunicador opcional ao circuito electrónico principal da **CA**.

Conector Digital Interno – liga o barramento interno à caixa da CA.

Terminais:

AC 20V a saída do transformador é ligada neste terminal.

01, COM, 02 entradas por cabo da **CA.**

- A reacção à activação destas entradas é determinada através das configurações dos endereços 01 e 02. A configuração pré-definida é uma reacção natural, ou seja uma reacção atrasada na secção C.
- Os terminais 01 e 02 utilizam resistências numa ligação em anel para detecção de alarme ou alarme de *tamper* como se descreve de seguida:
  - Ligado a **GND = entrada não activa**
  - Desligado de **GND = sinal de *Tamper***
  - Ligado a GND com resistência **1 a 5 kΩ = entrada activa**,
  - Permite a ligação até 5 contactos de janela/porta normalmente fechados, permitem a ligação em série de contactos múltiplos, em que cada contacto liga em paralelo uma resistência de **1kΩ** (ver diagrama em baixo).
  - Múltiplos contactos de *tamper* devem ser ligados em série sem resistências em paralelo. O número de contactos de *tamper* é ilimitado e permite combinação com contactos com resistência em paralelo (ver diagrama em baixo).
  - Para exemplos de ligação, ver diagrama seguinte.

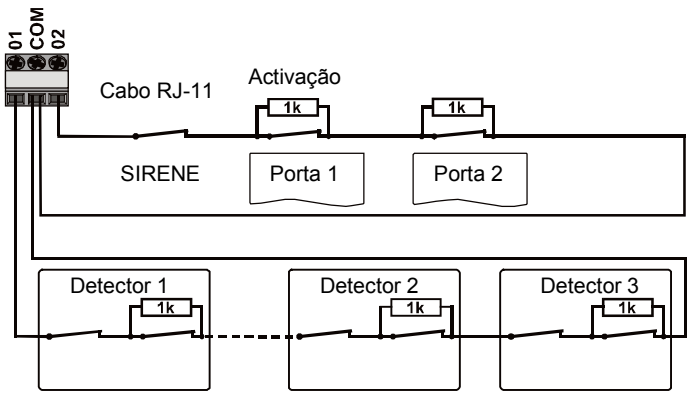

Máximo de 5 detectores em cada zona

  - Caso **registe um dispositivo sem fios no endereço 01 ou 02,** a correspondente entrada por cabo **é desactivada**.
  - Caso não se utilize qualquer entrada por cabo e não registe um dispositivo sem fios neste endereço, o terminal deverá ser ligado ao terminal **GND**.

NC – Contacto de *relé* normalmente fechado para aviso externo.

NO – Contacto de *relé* normalmente aberto para aviso externo.

EWC – Contacto comum de *relé* para aviso externo **máx: 1A/60V.** A **CA** também transmite via rádio o sinal de aviso externo para sirenes sem fios.

IW – Saída de aviso interno (sirene). Esta saída é ligada à massa durante uma alarme interno. Permite a ligação de uma sirene standard entre os terminais +U e IW (**máx: 0,5A**). O estado da saída IW é transmitido via rádio para a sirene IW .

A principal diferença entre o aviso interno e externo é durante o período de entrada. Caso algum dos detectores com reacção instantânea seja activado durante o período de entrada, por exemplo: uma criança a correr para a sala, apenas será activo um alarme de aviso interno e o alarme de aviso externo apenas será activado se o tempo de atraso de entrada for excedido.

PGX, PGY – terminais das saídas programáveis. Se um saída é activada, esta comuta para GND admitindo uma carga máxima de 0.1A/12V. A configuração de fábrica da saída PGX é a função ON/OFF que pode ser controlada pelo teclado através da instrução ∗81 / ∗80 ou utilizando as teclas ▲ ▼. A configuração de fábrica da saída PGY é activada se alguma secção do sistema é armada. O estado das saídas PG é transmitido e reproduzido via rádio para os módulos receptores tipo AC e UC.

GND – Ligação comum da Massa do sistema

A, B – Barramento de dados digitais

+U – Alimentação de *backup* (10 a 14V), fusível de 1 A. Carga contínua máxima de 0,4 A (carga máxima intermitente 1 A, durante 15 minutos, uma vez por hora). Caso o fusível de 1 A esteja danificado, a **CA** indica falha de alimentação.

5. Ligação do Teclado por Cabo

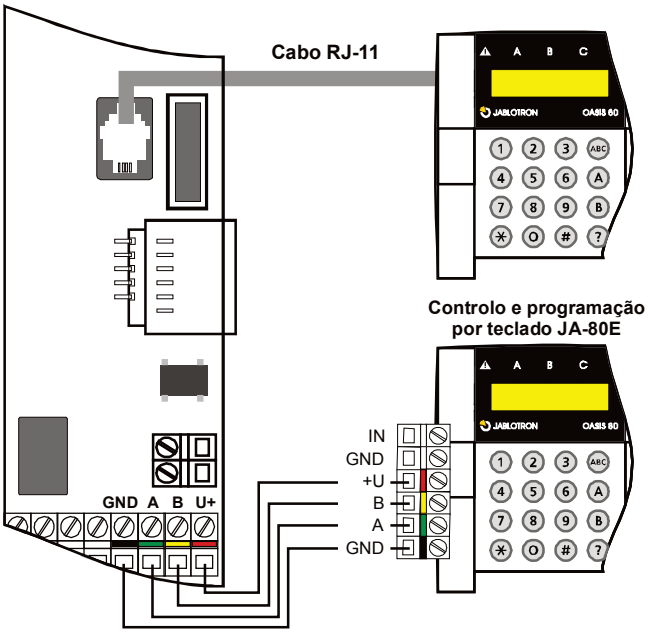

A **CA** pode ser operada e programada através do teclado sem fios JA-80F e/ou pelo teclado por cabo JA-80E. Pode ser ligado um teclado por cabo com fichas RJ-11 à **CA** através de um cabo telefónico (tamanho máx. 10 metros) utilizando conectores RJ, ou através de cabo entrançado (comprimento máx. 100 metros) ligado aos terminais digitais (GND, A, B, +U).

Recomenda-se usar apenas um teclado JA-80E por sistema.

6. Bateria de *Backup*

É possível utilizar uma bateria Jablotron Standard de 12 V na **CA** com capacidade de 1.3 Ah ou 2.6 Ah. A capacidade de utilização depende do consumo total do sistema e do período de *backup* desejado.

O standard EN 50131-1 especifica 12 horas como período mínimo para *backup* em sistemas de grau 2. O consumo em *standby* dos dispositivos de um sistema é mostrado na tabela 1.

Tabela 1- Consumo modo standby dos dispositivos do sistema

Dispositivo	mA	Nota
Central alarme JA-80K	50	Sem comunicador
Teclado JA-80E	30	
Teclado JA-80H (N)	60	Incluindo interface WJ-80
Comunicador JA-80Y	35	
Comunicador JA-80V	30	
Os dispositivos sem fios não são alimentados pela **CA**.		

- Uma bateria de **1.3 Ah e 2.6 Ah** permite um tempo de *backup* de 12 horas se o consumo de corrente não exceder **85 mA** e **170mA**, respectivamente. Neste cálculo apenas se inclui 80% da capacidade da bateria reservando-se 20% para efeitos de envelhecimento da bateria.
- O tempo médio de vida de uma **bateria de *Backup*** é **até 5 anos** após o qual deve ser substituída. A bateria de *backup* é carregada automaticamente e o seu estado monitorizado pelo sistema. Caso o sistema esteja a operar apenas a bateria de *Backup* é gerado um alarme técnico sempre que a bateria esteja a ficar sem carga. Caso a tensão baixe demasiado esta é desligada. Após o restauro da alimentação externa a bateria começa novamente a ser carregada e o sistema inicia o seu normal funcionamento.

Garanta que a bateria se encontra correctamente ligada (Polaridade: VERMELHO = positivo +, PRETO = negativo -). ***AVISO** – A bateria é vendida carregada – para sua segurança, não curto-circuitar os terminais !!!*

7. Alimentação da Central de Alarmes pela Primeira Vez

- Verificar cuidadosamente todos os cabos, caso tenha instalado um comunicador GSM, inserir o cartão SIM (código PIN desabilitado).
- Ligar correctamente a bateria de *backup*,
- Ligar a alimentação externa. O LED verde começa a piscar no circuito electrónico principal da **CA**.
- Caso tenha um teclado por cabo ligado, este indicará Modo de Serviço. Caso contrário, a **CA** não está conforme a configuração de fábrica devendo efectuar-se Reset (ver secção 9).

7.1. Registo de um Teclado Sem fios

Caso não utilize o teclado por cabo ligado à **CA**, e o teclado sem fios não seja fornecido como parte do Kit JK, o teclado sem fios deve ser registado da seguinte forma:

1. Abrir o teclado e preparar as pilhas para serem introduzidas no teclado.
2. Verificar se o LED verde da **CA** se encontra intermitente.
3. Curto-circuitar os pinos de Reset da **CA** durante 1 segundo (exemplo: utilizar chave parafusos). Desta forma, a **CA** entra em modo de registo.
4. Inserir as pilhas no teclado num local perto da **CA**.
5. O teclado emite um bip e é registado num endereço. Após o registo o teclado mostra "Registo 04: Dispositivo".
6. Premir a tecla **#** para sair do modo de registo e passar para o "Modo Serviço" como indicado no LCD do teclado.

Aviso:

- Caso o teclado não fique registado, então as configurações da **CA** não estão conforme a configuração de fábrica devendo efectuar-se o Reset e repetir o procedimento de registo.
- Caso seja pretendido associar o registo do teclado num outro endereço, entrar novamente em modo de registo premindo a tecla "1", e utilizar as teclas com as setas para seleccionar o endereço desejado. Depois, desligar as pilhas do teclado e ligar novamente.

***Recomendação**: Recomenda-se vivamente instalar o teclado sem fios juntamente com um sensor magnético de porta ligado à sua entrada por cabo. Desta forma, o teclado "acorda" sempre que a porta é aberta, produz o som de atraso de entrada e fica pronto para a leitura de cartões de acesso. Neste caso, pode evitar a compra de um contacto magnético de porta sem fios.*

8. Selecção de Idioma no Teclado

Caso a tecla ∗ seja premida ao inserir as pilhas no teclado, este apresenta o seu menu interno. Assim, é possível seleccionar a linguagem do teclado desejada – digitando o número desejado (Inglês = 1). Para sair do menu do teclado premir a tecla # (o sistema sai automaticamente do menu interno se não for premida qualquer tecla num período de 10 s).

Notas:

- Para o teclado JA-80E a alimentação pode ser obtida ligando por cabo à **CA** ou ligando a alimentação da **CA**
- Caso o teclado sem fios já tenha a pilha ligada, é necessário desligar a pilha durante uns instantes antes de premir e manter premida a tecla ∗.
- O idioma pode ser seleccionado individualmente para cada teclado do sistema. Teclados diferentes podem mostrar línguas diferentes – por exemplo se na empresa existirem trabalhadores estrangeiros.
- Digitando 9 (activa) ou 0 (desactiva) no menu interno do teclado permite ou inibe a funcionalidade do Chime – Se activa e a entrada por cabo do teclado IN é activada, o teclado emite um som bip – bip – bip.

9. Efectuar Reset da Central de Alarmes

Caso se pretenda obter as configurações de fábrica da **CA**, efectuar o seguinte procedimento:

1. Desligar a bateria de *backup* e a alimentação externa (por exemplo: removendo o fusível dos seus terminais).
2. **Curtocircuitar o Reset** e manter curtocircuito.
3. **Ligar** a **bateria de *backup*** e depois a alimentação **externa**.
4. Esperar que o **LED** verde começe a piscar, em seguida retirar o curto-circuito do **Reset**

Aviso:

- Após o Reset, todos os dispositivos sem fios registados, códigos de utilizador e cartões de acesso são apagados da **CA**.
- Após o Reset, o Código Master é 1234, e o Código de Serviço 8080.
- Caso o Reset esteja desabilitado (ver em12.9) é impossível efectuar o Reset à **CA**.

10. Fechar Tampa da Central de Alarmes

Após o início de funcionamento do teclado é possível colocar a tampa frontal da **CA**. Antes de fechar, verificar se a antena da **CA** se encontra ligada.

11. Registo Dispositivos sem Fios

A **CA** contém **50 endereços** (01 a 50), permitindo o registo de até 50 dispositivos sem fios: detectores, teclados, comandos, sirenes, etc. Cada dispositivo sem fios pode ser associado a um endereço através do registo ou introdução do seu código de produção (ver 12.41).

11.1. Instalação de Dispositivos sem Fios

Os dispositivos sem fios tanto podem ser instalados nos locais desejados e em seguida registados na **CA** ou vice versa. Em caso de dúvida sobre o local mais adequado para a instalação dos dispositivos devido à comunicação rádio, instalar temporariamente (ex: usando fita adesiva) e testar a comunicação rádio antes de finalizar a instalação. Consultar os respectivos manuais dos dispositivos durante a instalação.

11.2. Registo de Dispositivos sem Fios na Central de Alarmes

1. A **CA** deve encontrar-se em **Modo de Serviço**. Caso contrário, digitar ∗0 código de serviço (pré-definido: 8080). A **CA** deve encontrar-se desarmada.
2. Premir tecla "1", desta forma, entra-se em modo de registo sendo indicado o primeiro endereço livre da **CA**. Para uma **CA** com configurações de fábrica é o endereço 03.
3. Usando as teclas ▲ e ▼, seleccionar o endereço desejado. Caso o endereço se encontre ocupado é indicado através do indicador A do teclado.
4. **O dispositivo** é registado no endereço desejado após inserção das pilhas (alimentação).
5. O registo é confirmado através do indicador A e de seguida é mostrada a próxima posição de registo livre da **CA**.
6. Ao inserir as pilhas a cada um dos dispositivos, todos são registados na **CA**. Premir a **tecla #** para sair do modo de registo.

Notas:

- Caso um dispositivo sem fios seja registado nos endereços **01 ou 02** a entrada correspondente por cabo é desactivada.

Se o dispositivo sem fios for apagado do endereço **01 ou 02**, as entradas por cabo ficam novamente activadas.

- **Comandos Remotos tipo RC-8X** podem ser registados através da instalação das pilhas ou premir e manter premido um par de teclas em simultâneo, por ex: 🔒+🔓 ou ●+○ (registo através da inserção das pilhas efectua o registo das teclas🔒+🔓). Assim, *um comando de 4 botões pode ser registado na **CA** com duas funções, com endereços e funcionalidades diferentes –ver 12.39.*
- A **CA** só aceita o registo de um dispositivo em cada endereço.
- Quando o indicador A se encontra iluminado, significa que o endereço mostrado está ocupado não aceitando mais dispositivos neste endereço.
- Caso um dispositivo já esteja registado num dado endereço, e seja novamente registado noutro endereço, será atribuído o novo endereço ao dispositivo e o endereço inicial fica livre.
- Se um dispositivo não se registar, pode ser por falha da comunicação rádio com a **CA**, eventualmente devido a distância excessiva entre a **CA** e o dispositivo ou demasiado perto da **CA** (não é permitida uma distância inferior a 2 metros).
- Para registar novamente um dispositivo, retirar a pilha e esperar 10 segundos. Inserir a pilha novamente.
- Para registar **uma Sub-Central de Alarmes** na **CA** digitar a sequência **299** no teclado da Sub-Central de Alarmes, que deve encontrar-se em **Modo de Serviço**. (ver 12.10),
- Se pretender usar os detectores com funcionalidade de "última porta" no sistema, estes devem ser registados nos endereços 00 a 05 ou 46 a 50 (ver 12.23).

11.3. Teste a Dispositivos Registados

1. Para testar dispositivos registados a **CA** deve estar em Modo de Serviço e a antena ligada. Caso não esteja em Modo de Serviço, digitar ∗0 Código Serviço (pré-definido 8080), com a **CA** desarmada.
2. **Activar o dispositivo** a testar (caso seja um detector colocar a tampa e aguardar que o mesmo se encontre pronto para ser testado).
3. O teclado emite um bip e mostra a descrição do sinal recebido do dispositivo em teste (a tampa do teclado deve encontrar-se aberta). Recomenda-se que os técnicos instaladores usem o teclado sem fios, como um teclado portátil, para simplificar o procedimento de teste de toda a instalação.

Notas:

- Os detectores de movimento JA-80P e JA-85P podem ser testados durante 15 minutos após a colocação da tampa frontal. No fim deste período, o detector ignora movimentos frequentes (para mais detalhe consultar manual do dispositivo).
- Os dispositivos podem ser testados em Modo de Manutenção – ver 13.4.

11.4. Medição do Nível de Sinal Rádio

1. A **CA** deve ter a antena conectada e estar em Modo de Serviço. Caso contrário, digitar ∗0 Código de Serviço (pré-definido: 8080), com a **CA** desarmada.
2. Ao digitar a sequência **298**, é mostrado o primeiro endereço com o primeiro dispositivo registado.
3. **Activar o dispositivo** registado no endereço mostrado. O teclado indica o nível de sinal rádio recebido pela **CA** numa escala de 1/4 a 4/4. Manter a tampa do teclado aberta enquanto é efectuada a medição do nível de sinal.
4. Usar as teclas com setas para seleccionar outros dispositivos e efectuar a medição do nível de sinal rádio.
5. Sair do modo de medição premindo a tecla **# .**

Notas:

- Os detectores de movimento JA-80P e JA-85P podem ser testados durante 15 minutos após a colocação da tampa frontal. No fim deste período, o detector ignora movimentos frequentes (para mais detalhe consultar manual do dispositivo).
- A medição do nível de sinal da sirene interna JA-80L pode ser efectuada premindo a sua tecla frontal. A medição do nível de sinal rádio da sirene de exterior JA-80A efectua-se abrindo a tampa frontal da sirene.
- Cada dispositivo instalado deverá ter um nível de sinal mínimo de 2/4. Caso o sinal dum dispositivo seja demasiado fraco, a sua localização deve ser alterada ou seleccionada uma maior sensibilidade da **CA** (ver 12.35). Alternativamente a **CA** pode ser instalada com uma antena externa (ver 10).
- A medição do nível de sinal de rádio mostra a qualidade do sinal recebido pela **CA**.

11.5. Apagar Dispositivos Registados

1. A **CA** deve estar em Modo de Serviço e a antena ligada. Caso não esteja em Modo de Serviço, digitar ∗0 Código Serviço (pré-definido 8080), com a **CA** desarmada.
2. Premir tecla "1" para entrar no modo de registo e usar as teclas com setas para seleccionar o dispositivo a apagar.
3. **Premir e manter premida** a **tecla "2"** até ouvir um **bip** e **o indicador A** se apague.
4. Após apagar todos os dispositivos pretendidos, premir **#.**

Notas:

- Para apagar todos os dispositivos sem fios, premir e manter premida a tecla "4" em modo de registo de dispositivos.
- Se o teclado for apagado, a comunicação com a **CA** será interrompida e este deverá ser novamente registado antes de poder ser novamente utilizado. (ver 7.1).

11.6. Registo da Central de Alarmes nos Módulos UC e AC

Os módulos de saída UC e AC permitem replicar os sinais de saída PGX e PGY da **CA**. Para registar a **CA** nos módulos efectuar o seguinte procedimento:

1. A **CA** deve encontrar-se em modo de Serviço. Senão digitar, ∗0 Código Serviço (pré-definido: 8080).
2. No módulo UC ou AC, seleccionar o modo de registo desejado (ver manual do módulo em particular)
3. Digitar **299** no teclado da **CA** e verificar se todos os LEDs do módulo piscam algumas vezes, confirmando o sucesso do registo da **CA** no módulo AC ou UC.

Notas:

- Porque os módulos UC e AC permitirem o registo por períodos curtos de tempo, recomenda-se que durante o processo de registo o módulo esteja perto da **CA**. Em alternativa, pode transportar o teclado sem fios para junto do módulo para efectuar o registo.
- A **CA** pode ser registado no número de módulos UC/AC desejados, de forma a permitir o controlo de múltiplas saídas PG numa instalação.
- Cada módulo UC e AC inclui 2 *relé*s, X e Y, que necessitam de serem programados separadamente. O *relé* X reage aos sinais PGX da **CA** registada nesta saída, *relé* Y reage aos sinais PGY da **CA** registada nesta saída. Desta forma, é necessário repetir o procedimento de registo se ambos os *relé*s são controlados através dos sinais da mesma **CA**.
- Só é permitido registar uma **CA** em cada módulo UC ou AC, já que a central de alarme repete os sinais PG a cada 9 minutos, desta forma é impossível combinar múltiplas centrais de alarmes no mesmo receptor UC ou AC.

12. Programação da Central de Alarmes

A forma mais conveniente de programar o sistema de segurança é usar um PC com o software Comlink. A programação também é possível através de sequências de teclas premidas nos teclados com ou sem fios (ver secção 12.1).

- O sistema deve encontrar-se em Modo de Serviço (caso contrário, digitar com o sistema desarmado: "∗0 Código Serviço" – código predefinido 8080)
- Digitar as sequências de programação apropriadas – consultar a seguinte tabela (uma sequência inacabada pode ser cancelada através da tecla #),
- **Sair de Modo de Serviço** premindo a tecla # .

12.1. Sequências de Programação da Central de Alarmes

Função	Sequência	Opções	Pré-def.	Notas
Entrar em Modo de Registo Registo de um dispositivo sem fios (detector, teclado, comando, sirene ou Sub-Central) em cada **endereço 01 a 50**. O sistema disponibiliza os endereços livres um a um, caso todos os endereços se encontrem ocupados não é permitido o registo de dispositivos adicionais. O registo de dispositivos sem fios nos endereços 01 ou 02 desactiva a correspondente entrada por cabo 01 ou 02. Opcionalmente, é possível efectuar o registo de dispositivos digitando o código de produção (número de série) (ver 12.41).	**1**	**Teclas:** **Setas** ▲ e ▼ = seleccionar **endereço** premir tecla **2** (até ouvir bip) = apaga o **dispositivo seleccionado no LCD** premir tecla **4** (até ouvir bip) = apagar **todos os** dispositivos **#** = **sair** modo de registo	nada	• Os dispositivos são registados inserindo as pilhas, comandos premindo & mantendo premido 🔒+🔓 ou ●+○ • Um endereço ocupado é indicado através da activação do indicador A no teclado • Registo de um dispositivo, já registado, num novo endereço ganha novo endereço
Tempo de Atraso de Saída	**20x**	**x** = 1 a 9 (x10 seg =10 a 90 seg)	30s	Ao activar um detector "última porta",o valor x é multiplicado por 30s (ex: de 30 para 270s)
Tempo de Atraso de Entrada	**21x**	**x** = 1 a 9 (x 5 seg = 5 a 45 seg)	20s	
Duração do Tempo de Alarme	**22x**	**x** = 1 a 8 (min.), 9 =15min	4 min.	0 = 10s (para teste)
Função de PGX	**23x**	**x sistema não particionado:** 0 - sistema armado na totalidade (ABC) = PG On 1 - qualquer parte do sistema armado = PG On 2 - AB activa (não C) = PG On 3 - Alarme Incêndio = PG On 4 - Alarme Pânico = PG On 5 - Qualquer alarme = PG On 6 - Falha alimentação AC = PG On 7 - PG on/off (sequência ∗80 /∗81 para PGX, ∗90/∗91 para PGY) 8 - Pulso de 2 seg (teclas ∗8=X, ∗9=Y)	7 on/off (Liga/ Desliga) (∗80/∗81)	**x sistema particionado** 0 - alarme A = PG On 1 - alarme B = PG On 2 - Atraso entrada A = PG on 3 - Atraso entrada B = PG on 4 – Partição A armada = X On, B armada = YOn 5 - Pânico A = X on, Pânico B= Y on 6 - Incêndio = X On, Falha AC = Y On. 7 - PG on/off (sequência ∗80 /∗81para PGX e ∗90/∗91 para PGY) 8 - Pulso de 2seg (teclas ∗8=X, ∗9=Y)
Função de PGY	**24x**		1 Qualquer partição do alarme activo	
Permissão para Alterar Números de Telefone em Modo de Manutenção	**25x**	**251 = SIM 250 = NÃO**	NÃO	Ver comunicador
Indicação de Interferência Rádio	**26x**	**261 = SIM 260 = NÃO**	NÃO	20s ou superior
Supervisão Comunicação Rádio	**27x**	**271 = SIM 270 = NÃO**	NÃO	
RESET permitido	**28x**	**281 = SIM 280 = NÃO**	SIM	Se 280, só na fábrica
Registo da Central Alarmes Master numa Sub-Central de Alarmes para Armar esta última	**290**	**A sequência provoca o registo.**	(Des)armar a **CA** (Des)arma a Sub-Central. Necessita que a Sub-Central de Alarmes se encontre em modo de registo.	
Reset do Código Master	**291**	**Código Master a 1234**	Não produz efeito nos restantes códigos.	
Medição nível de sinal	**298**	**Inicia medição**	Usar ▲ e ▼ para seleccionar dispositivo a testar, sair com tecla #.	
Registo da Central de Alarme nos módulos UC, AC ou na Sub-Central de alarmes	**299**	**A sequência provoca o registo.**	ver 12.10	
Armar sem código de acesso	**30x**	**301 = SIM 300 = NÃO**	SIM	digitando: A, B, ABC, ∗1, ∗2, ∗3, ∗4
Indicação de Detector Activado Através de texto no *display* LCD do teclado.	**31x**	**311 = SIM 310 = NÃO**	SIM	Mostra as janelas & portas abertas, para mais detalhes premir **?**
Confirmação de Alarmes de Intrusão Neste modo, a activação de um detector numa secção armada será apenas registada na memória como um alarme não	**32x**	**321 = SIM 320 = NÃO**	NÃO	Qualquer detector de intrusão activado provoca ocorrência de

confirmado e caso ocorra a activação de um outro alarme de intrusão num período de 40 minutos, causa um alarme. Caso o primeiro detector activado possua uma reacção atrasada DEL e não seja confirmado por outro detector, não ocorrerá nenhum alarme após o tempo de atraso de entrada ter expirado.				alarme em qualquer secção armada, de acordo com respectiva reacção.
Indicação Audível Atraso de Saída	**33x**	**331 = SIM 330 = NÃO**	SIM	Últimos 5 seg.+ rápido
Indicação Audível no Armar Parcial	**34x**	**341 = SIM 340 = NÃO**	NÃO	Últimos 5 seg.+ rápido
Indicação Audível no Atraso de Entrada	**35x**	**351 = SIM 350 = NÃO**	SIM	
Silvo no Armar da Sirene por Cabo	**36x**	**361 = SIM 360 = NÃO**	NÃO	Apenas no terminal IW
Sirene sempre Activa durante Alarme Audível	**37x**	**371 = SIM 370 = NÃO**	SIM	NÃO = sirene activa apenas com armar total
Alarme Activo nas Sirenes sem Fios (IW & EW)	**38x**	**381 = SIM 380 = NÃO**	SIM	
Aprovação do Auto-bypass pelo Utilizador com ∗ Se um detector é activado durante o armar, o sistema efectua o(s) bypass(es) automaticamente, de imediato (390), ou após digitar ∗ (391).	**39x**	**391 = SIM 390 = NÃO**	NÃO	Confirmar auto-bypass ao sair do Modo de Serviço premir a tecla # duas vezes
Detectores com funcionalidade "última porta" Se esta função é utilizada, as definições de atraso de Saída & Entrada são multiplicadas por 30s. Um detector de saída tipo "última porta" activado prolonga o atraso de saída, a não activação do detector tipo "última porta" termina o tempo de atraso.	**65x**	0 = nenhum, 1 = detectores 01 a 05, 2 = detectores 46 a 50	x = 0	Se são usados múltiplos detectores com esta funcionalidade, estado detectores activados = qualquer deles, estado detectores não activados = nenhum
Armar Parcial ou Sistema Particionado	**66x**	0 = sistema sem partições 1 = Armar Parcial (A, AB, ABC) 2 = Sistema Particionado A, B & secção comum C (activo se A & B armados)	Sem partições	
Mudança Automática de Horário de Verão/Inverno	**680x**	**6801 = SIM 6800 = NÃO**	NÃO	Muda o relógio interno +1h dia 1 de Abril & -1h dia 1 de Novembro
Alarme por Alteração do Sinal de Tamper Alarme de *Tamper* como resposta ao aumento do número de sinais de *Tamper* ocorridos.	**681x**	**6811 =** ignora *tampers* permanentemente activados, ex: apenas reage ao aumento do número de *tampers* dos sensores **6810 =** gera alarme de *tamper* de qualquer sensor com *tamper* activado	X = 0	Suprime a indicação de activação permanente dos *tampers* dos sensores
Actuação das Saídas PG digitando ∗8 e ∗9	**682x**	**6821 = SIM 6820 = NÃO**	SIM	Se sim, as teclas ▲ e ▼ controlam PGX
Visualização Permanente do Estado de Alarme Armado	**683x**	**6831 = SIM 6830 = NÃO**	NÃO	Suprime o tempo limite de 3min.
Alarme *Tamper* se Alarme Desarmado	**684x**	**6841 = SIM 6840 = NÃO**	NÃO	
Registo de Actuação da Saída PG em Memória	**685x**	**6851 = SIM 6850 = NÃO**	SIM	
Códigos 686x a 687x encontram-se reservados				
Inspecção Técnica Anual Se activa, 12 meses após sair do Modo de Serviço, é apresentado um pedido para uma inspecção técnica no teclado LCD (notificações opcionais para telemóvel & CRA).	**690x**	**6901 = SIM 6900 = NÃO**	NÃO	
Indicação de Alarme Único Se activa, um novo alarme de intrusão não pode ocorrer durante a duração de um alarme de intrusão anterior.	**691x**	**6911 = SIM 6910 = NÃO**	NÃO	
Armar com Código de Serviço	**692x**	**6921 = SIM 6920 = NÃO**	NÃO	Apenas com a aprovação do utilizador com código Master
Alarme de Pânico Audível	**693x**	**6931 = SIM 6930 = NÃO**	NÃO	
Sensibilidade da Recepção da Central de Alarmes Aumenta a sensibilidade do receptor rádio da CA, logo a CA tem mais alcance de comunicação, caso não exista interferência RF.	**694x**	**6940 = normal 6941 = alta**	alta	
Acesso através de Código e Cartão Se activa, e caso exista um código e cartão associado ao mesmo utilizador, então ambos necessitam de ser apresentados para armar o sistema (Não importa a ordem).	**695x**	**6951 = Código+Cartão** **6950 = Código ou Cartão**	código ou cartão	
Alarme de Intrusão Audível 24h	**696x**	**6961 = SIM 6960 = NÃO**	SIM	
Modo de Serviço apenas com Código Serviço + Código Master	**697x**	**6971 = SIM 6970 = NÃO**	NÃO	

Reacções dos Dispositivos e Associação a Secções (detectores, comandos, **CA** e sequências dos teclados) • **A reacção natural do detector** pode ser INS (instantânea), DEL (atrasada) ou Fogo, (seleccionável no detector) • **A reacção natural** da **Central Alarmes & Teclado por cabo** é DEL (Atrasada) • **Reacção natural comando:** 🔒 (ou ●)= ARMAR , 🔓 (ou ○)= Desarmar, ambas as teclas = Pânico. Caso seja seleccionada uma reacção de 2 a 8 (ver quadro ao lado), apenas as funções das teclas 🔒 (ou ●) estão activas. • **Associação a secções** aplicável apenas no armar parcial ou se a CA for particionada (excepto no controlo da saída PG) • **Para o armar parcial,** um par de **teclas do comando** associado à secção: **A causa:** 🔒 (ou ●)=armar A, 🔓 (ou ○)=armar AB **B causa:** 🔒 (ou ●)=armar A, 🔓 (ou ○)=armar AB **C causa:** 🔒 (ou ●)=armar ABC, 🔓 (ou ○)=desarmar ABC • **Numa CA particionada, as teclas do comando** associadas à secção: A=armar/desarmar A, B =armar/desarmar B, C =armar/desarmar ABC	**61 nn r s**	**nn** = **endereço** 01 a 50 **r = reacção** 0 sem acção (*tamper* incluído) 1 **Natural** – significa: **detectores** = selecção por DIP *switch* no detector, **entrada por cabo** =DEL (atrasada), **Códigos (cartões)** = Arma/Desarmar 2 Pânico 3 Incêndio 4 24 horas 5 Atrasada Seguinte 6 Instantânea 7 Armar 8 Controlo Saída PG (s: 1=PGX, 2=PGY) 9 Armar/Desarmar (Liga/Desliga/Liga...) **s = secção** 1=A, 2=B, 3=C – necessita de ser introduzido mesmo que o sistema não seja particionado, e armado (não tem significado). No sistema particionado, um código (cartão) associado à partição C, Arma/Desarma as secções ABC	Reacção Natural em C	
Reacções a Código (cartão) e Associação a Secções • Um código (cartão) pode ter o mesmo tipo de reacção que os outros dispositivos	**62 nn r s**			
Registo digitando Códigos de Produção	**60 nn xxxxxxxx**	**nn** = endereço 01 a 50, **xxxxxxxx** = últimos 8 digitos do código produção (parte inferior código barras)		
Configuração Automática Diária para Armar/Desarmar a Central de Alarmes	**64nahhmm**	**n –** indíce da sequência de acção (0 a 9) **a –** acção: 0=sem acção 1=Arma ABC 2=Desarma ABC 3=Arma A 4=Arma B (sem partições AB) 5=Desarma A (sem partições ABC) 6=Desarma B (sem partições ABC) **hh -** horas, **mm -** minutos	Sem acção	As acções programadas ocorrem diariamente
Alterar Código de Serviço	**5 NC NC**	**NC = Novo Código** (4 dígitos)	**8080**	Digitar NC duas vezes
Modo de Manutenção	**292**	**Comuta para** Modo de Manutenção	-	
Configurar Relógio Interno	**4 hh mm DD MM YY**		00:00 1.1.00	
Edição Textos Teclado Os textos para o nome dos dispositivos, nomes dos códigos e nomes das saídas PG são guardados em cada um dos teclados individualmente.	Premir e manter premida a tecla **?** para edição de texto (a primeira letra do primeiro endereço é seleccionada e inicia-se a indicação intermitente piscar). Usar as teclas: ▲ e ▼ para seleccionar texto (ou endereço) **1** & **7** selecção caracter (A,B,C,D...8,9,0) **4** & **5** cursor (esquerda & direita) **2** apagar caracter **#** = **sair** modo de edição e gravar		Dispositivo	Este método apenas permite introduzir as letras maiúsculas. Caso existam múltiplos teclados, cada um deve ser editado individualmente desta forma, ou mais facilmente através do software Comlink

12.2. Tempo de Atraso de Saída

O tempo de atraso de saída ocorre sempre que se arma o sistema. Neste período, os detectores com reacção atrasada ou atrasada seguinte permitem a sua activação sem ocorrência de alarme. Para ajustar o tempo de atraso de saída, digitar:

20x

onde **x** número de 1 a 9 com a duração em intervalos de 10 segundos (1 = 10 s, 2 = 20 s,....)

caso exista no sistema um detector tipo "última porta" o tempo de atraso de saída é multiplicado por 30 segundos (1 = 30 s, 2 = 60 s,...)

Exemplo: *Para programar um tempo de saída de 20 segundos, digitar a sequência 202 (caso exista um detector "última porta", ocorre um atraso de 60 segundos).*

Pré-definido: x = 3.

12.3. Tempo de Atraso de Entrada

O tempo de atraso de entrada é disponibilizado para permitir o desarme do alarme após a activação de um detector com reacção atrasada. Para ajustar o tempo de atraso, digitar:

21x

onde **x** número de 1 a 9 com a duração em intervalos de 5 segundos (1 = 5 s, 2 = 10 s,....)

Se o tempo de atraso é activado por um detector de saída "última porta", o parâmetro x é multiplicado por 30 seg. (1 = 30 s, 2 = 60 s,...) – neste caso significa que o atraso de entrada seria seis vezes superior do que se o atraso fosse activado por um detector normal.

Exemplo: *Para programar um tempo de atraso de entrada de 20 segundos, digitar sequência 214 (caso o atraso seja activado por um detector "última porta", resultará um atraso de 120 s).*

Pré-definido: x = 4.

12.4. Duração Tempo de Alarme

Este parâmetro limita a duração de activação de um alarme. Após o alarme expirar, a **CA** retorna ao seu último estado, antes de o alarme ter ocorrido. O estado do alarme pode ser cancelado por um utilizador autorizado. Selecção da duração do alarme:

22x

onde **x** , um número de 0 a 9, determina a duração do alarme: 0 = 10 seg, 1 = 1 min., 2 = 2 min. até 8 = 8 min., 9 = 15 min.

Nota: Podem existir até 5 alarmes diferentes no sistema: intrusão, *tamper*, fogo, pânico, e alarme técnico.

Exemplo: *Duração do alarme 5 minutos = sequência 225*

Pré-definido: 4 minutos.

12.5. Função PGX e PGY

A função das saídas PGX e PGY pode ser programada digitando as seguintes sequências:

2 3 x para PGX
2 4 x para PGY

onde **x** determina a função PG ou o evento que activa uma mudança de estado da saída PG:

x	Não particionado	Particionado
0	Armar total (ABC)= PG on	Alarme A = PG on
1	Qualquer secção armada = PG on	Alarme B = PG on
2	Secção AB armada (não ABC) = PG on	Atraso entrada A = PG on
3	Alarme fogo = PG on	Atraso entrada B = PG on
4	Pânico = PG on	A armada = PGX on, B armada = PGY on
5	Qualquer alarme = PG on	Pânico A = PGX on Pânico B = PGY on
6	Falha AC = PG on	Fogo = PGX on, Falha AC =PGY on
7*	ON/OFF	
8*	Pulso 2 segundos	

*** As funções ON/OFF e o pulso de 2 segundos podem ser controlados através do teclado introduzindo * 8, *9 ou utilizando as teclas ▲ ▼**(ver 12.27) ou operadas através de código ou cartão. Estas funções da saída PG permitem ser também controladas através de sinais dos comandos remotos ou detectores (ver 12.40).

Notas:

- *As saídas PGX e PGY não estão apenas disponíveis nos terminais da **CA**, também são replicadas via rádio usando módulos receptores via rádio UC e AC.*
- *Para visualizar o estado das saídas PGX e PGY premir a tecla **"?"**. O nome das saídas é editável – ver 12.46.*

Exemplo (sistema não particionado): *Associar uma função ON/OFF à saída PGX = sequência 237. Associar a função de pânico à saída PGY = sequência 244.*

Pré-definido: PgX= ON/OFF, PgY= qualquer secção armada.

12.6. Modificar Números de Telefone em Modo de Manutenção

Caso a **CA** esteja equipada com um comunicador JA-80Y, JA-80V ou JA-80X, esta sequência permite que o *utilizador com o Código Master* altere os números de telefone, em modo de manutenção, para envio de mensagens de alarme. A programação dos números de telefone efectua-se da mesma forma que em Modo de Serviço (consultar manual do comunicador):

2 5 1 Programação **permitida**
2 5 0 Programação **inibida**

Pré-definido: Programação inibida.

12.7. Indicação de Interferência Rádio

A **CA** é capaz de detectar e indicar interferência na comunicação rádio. Se esta função estiver activa, qualquer tentativa de interferência superior a 30 segundos provoca uma falha.

2 6 1 Permitida
2 6 0 Inibida

Pré-definida: Inibida.

Nota: *Em alguns locais o sistema pode ser permanentemente ou ocasionalmente afectado por interferência rádio, ex: perto de estações de radar, transmissores de TV, etc. Na maior parte dos casos o sistema consegue tolerar esses efeitos, com esta função (anti-jamming) inibida.*

12.8. Supervisão Comunicação via Rádio

Se permitida, a **CA** pode verificar regularmente as ligações via rádio com os seus dispositivos. Caso a comunicação com um dispositivo em particular seja perdida, a **CA** gera uma falha de comunicação que pode enviar aos utilizadores:

2 7 1 Indicação permitida
2 7 0 Indicação inibida

Notas:

- *No sistema Oasis, a comunicação é verificada a cada 9 minutos.*
- *Nos detectores utilizados para protecção do automóvel, (JA-85P, JA-85B) é possível inibir a supervisão da comunicação rádio. Assim, permite-se a exclusão da supervisão dos detectores instalados no automóvel, evitando a activação do alarme sempre que o automóvel se afaste do raio de acção do sistema.*
- *Pode ocorrer falhas aleatórias nas comunicações perto de aeroportos ou emissores de TV. O sistema continua fiável nestas condições, pois transmissões de maior prioridade são repetidas. Recomenda-se a inibição da supervisão das comunicações nestes casos.*

Pré-definido: Supervisão inibida.

12.9. RESET Permitido

Se permitido, é possível forçar as configurações originais de fábrica na **CA**, dos pinos de Reset no circuito da **CA**. (ver 9).

2 8 1 RESET **permitido**
2 8 0 RESET **inibido**

AVISO: Caso o RESET esteja inibido e o código de serviço esquecido, não será permitida a entrada em Modo de Serviço. Caso ocorra esta situação, só o fabricante consegue efectuar Reset.

Pré-definido: RESET permitido.

12.10. Armar um Sub-Sistema

Caso a **CA** tenha uma outra central Oasis registada como central Escrava, esta envia todos os alarmes, *tampers* e falhas para a central Mestre. A central Mestre reage de acordo com sinais recebidos da central Escrava, e mostra o endereço da sub-central como fonte dos eventos.

Após o registo da central Escrava na **CA** mestre. As duas **CA** são independentes no aspecto de controlo. Cada **CA** pode ser controlada através do seu próprio teclado ou comandos. Caso ocorra um alarme ou falha na central Escrava esta é indicada na central Mestre. Nesta situação é impossível controlar a central Escrava a partir da central Mestre.

Para controlar a central Escrava a partir de uma central Mestre (ex: armar/desarmar), é preciso registar a central Master JA-80 Oasis na central Escrava como comando remoto:

1. Registar a central Escrava no endereço desejado na central Mestre, digitar 299 no teclado da central Escrava em Modo de Serviço - ver 11.2.7 para mais detalhes.
2. Colocar a central Mestre em Modo de Serviço.
3. Na central Escrava, entrar modo de registo, digitar "1" em Modo de Serviço e seleccionar o endereço desejado.
4. Na central Mestre digitar 290. Assim, a central Mestre é registada como comando remoto no endereço da central Escrava.

5. Comutar ambas as **CA** para o Modo de Manutenção, verificar se o armar/desarmar de todas as secções da central Mestre também arma/desarma a central Escrava. Esperar um atraso de cerca de 2 segundos entre as duas **CA**.

Notas de operação da central Escrava:

- *A central Escrava pode ser operada de forma independente através do seu teclado ou comando, pode ser armada mesmo com a central Mestre desarmada. Caso a central Mestre modifique o seu estado, controlará a central Escrava para sincronizar ambas as **CA**.*
- *Para inibir a central Mestre de controlar a central Escrava, entrar no modo de registo na central Escrava, seleccionar o endereço em que a central Mestre está registada e apagá-la (ver 11.5).*

12.11. Reset Código Master

Caso o código Master seja esquecido ou o cartão perdido, é possível utilizar a seguinte sequência para inicializar o código master para 1234:

291

Nota: Ao efectuar o reset ao código master, não afecta os restantes códigos e cartões. Esta operação é registada na memória da **CA** e enviada para uma **C**entral **R**eceptora de **A**larmes (CRA), se for o caso.

12.12. Registo da Central de Alarmes nos módulos UC ou AC ou numa Central Escrava

Ao digitar **299** é enviado um sinal rádio para registo da **CA** nos módulos receptores UC-82 ou AC-82 (ver 11.6). Esta sequência permite registar uma central Mestre numa Escrava (ver 12.10).

12.13. Armar sem Código de Acesso

As teclas de acesso rápido A, B, ABC ou digitar "∗ número", podem armar a **CA** sem a utilização de um código ou cartão de acesso. Com esta função inibida, ao utilizar as teclas de acesso rápido ou digitar "∗ número" é necessário um código/cartão de acesso válido:

Função/sequência	301	300
Armar Total	**Tecla ABC**	**código/cartão**
Armar A	**Tecla A**	**Tecla A, código/cartão**
Armar AB (ou B)	**Tecla B**	**Tecla B, código/cartão**
Ver evento memória	**∗4**	**∗4 código/cartão**

- se controlar o sistema por telefone, premir a tecla ∗1 para a tecla ABC, ∗2 para a tecla A, e ∗3 para tecla B.
- O controlo das saídas PG ao digitar ∗8 ou ∗9 ou premir ▲▼ não é afectado por esta configuração. Estas teclas podem ser inibidas através de uma sequência (ver 12.27).

Pré-definido: Armar sem Código de Acesso permitido.

12.14. Indicador de Detector Activado

O premir da tecla **?** verifica se algum detector se encontra permanentemente activado, por ex: se portas ou janelas se encontram abertas. A seguinte sequência permite visualizar o texto sobre os detectores activados.

3 1 1 Indicação permitida
3 1 0 Indicação inibida

Pré-definido: Indicação permitida.

12.15. Lógica de Confirmação de Alarmes de Intrusão

Para reduzir o risco de falsos alarmes, e para cumprimento do standard BSI DD243, a **CA** pode operar de acordo com a lógica de confirmação de alarmes:

3 2 1 Lógica de confirmação **permitida**
3 2 0 Lógica de confirmação **inibida**

Lógica de confirmação:

- Caso o sistema se encontre armado e ocorra uma activação de qualquer detector com reacção instantânea, atrasada, ou atrasada seguinte, a **CA** não activará nenhum alarme, contudo será registado na memória como alarme não confirmado.
- Caso ocorra um alarme de intrusão numa secção armada num espaço de 40 minutos a seguir ao evento acima descrito, será gerado um alarme de intrusão. Se nenhum alarme de intrusão ocorrer naquele intervalo de 40 minutos, o evento anterior é ignorado.
- O alarme precisa de ser confirmado por um segundo detector, e se este for também um detector de movimento PIR a área coberta não pode ser a mesma do primeiro detector. Esta con-dição é garantida pela localização apropriada dos detectores.
- Um alarme não confirmado é registado na memória da **CA**, podendo ser enviado para uma CRA, ou utilizadores por SMS.
- Caso o primeiro detector tenha uma reacção atrasada, começa um atraso de entrada não confirmado. Este atraso é indicado da mesma forma que um atraso normal, mas se nenhum outro detector atrasado for activado durante o período de entrada, não ocorrerá nenhum alarme caso o tempo de atraso de entrada seja excedido. Contudo, é gravado em memória um alarme não confirmado. Se ocorrer a activação dum detector atrasado ou atrasado seguinte durante o tempo de atraso de entrada não confirmado, é confirmado o tempo de atraso de entrada e se o sistema não for desarmado ocorrerá um alarme de intrusão assim que o tempo for excedido.
- Se o tempo de atraso de entrada não confirmado é reforçado por activação dum detector de reacção instantânea, é imediatamente activado um aviso interno (IW) (exemplo: sirene interna) e se o tempo de entrada for excedido é activado um alarme externo (EW).
- Um alarme não confirmado pode ser confirmado por um outro detector de intrusão do sistema desde que os detectores se encontrem associados a uma secção armada.
- A confirmação de alarmes de intrusão não se aplica a alarmes de incêndio, pânico, 24-horas, *tamper*, ou alarmes técnicos. Estes alarmes são activados instantaneamente.

Nota: Quando o primeiro detector é activado é iniciado um processo que espera 40 minutos por uma qualquer confirmação do alarme. Durante este período o sistema funciona da mesma forma como se a lógica de confirmação não estivesse permitida.

AVISO: Caso a lógica confirmação de alarme esteja permitida, é preciso instalar detectores suficientes para detectar uma in-trusão mesmo que o intruso apenas se mova numa zona restrita.

Pré-definido: Lógica de confirmação inibida.

12.16. Indicação Sonora de Atraso de Saída

A indicação sonora do tempo de atraso de saída é feita através de bips no teclado e sirene interna. A frequência do aviso sonoro aumenta nos últimos 5 segundos.

3 3 1 Indicação **permitida**
3 3 0 Indicação **inibida**

Pré-definido: Indicação permitida.

12.17. Indicação Sonora de Atraso de Saída no Armar Parcial

A indicação do atraso de saída causado pelo armar parcial, usando a tecla A ou B, é feito através de bips no teclado e sirene interna. A frequência do aviso sonoro aumenta nos últimos 5 segundos.

3 4 1 Indicação **permitida**
3 4 0 Indicação **inibida**

Pré-definido: Indicação inibida.

12.18. Indicação Sonora de Atraso de Entrada

O tempo de atraso de entrada é sinalizado através de bips no teclado e sirene interna

3 5 1 Indicação **permitida**
3 5 0 Indicação **inibida**

Pré-definido: Indicação permitida.

12.19. Silvo ao Armar na Sirene por Cabo

Uma sirene por cabo ligada ao terminal IW (alarme interno) da **CA** pode confirmar o armar com um silvo, o desarmar com dois silvos e o desarmar após um alarme com três silvos. Quatro silvos significa uma tentativa inválida de acesso ao sistema.

3 6 1 Silvo **permitido**
3 6 0 Silvo **inibido**

Nota: Nas sirenes JA-80L, esta função pode ser permitida individualmente para cada sirene (ver manual da sirene).

Pré-definido: Silvo na sirene por cabo inibido.

12.20. Sirene Activa durante Alarmes Audíveis

Com esta sequência de teclas é possível inibir a sirene interna e externa (IW e EW), caso alguma parte da **CA** se encontre desarmada (armar parcial), por exemplo: quando alguém se encontra em casa.

3 7 1 Sirene activa durante alarmes audíveis
3 7 0 Sirene activa apenas quando todas as secções se encontram armadas, ex: ninguém em casa

Pré-definido: Sirene activa durante alarmes audíveis.

12.21. Sirene sem Fios Activa (IW e EW)

Esta configuração permite inibir ou permitir sirenes sem fios no sistema:

3 8 1 Sirenes sem fios permitidas
3 8 0 Sirenes sem fios inibidas

Nota: Esta configuração não afecta as saídas das sirenes por cabo.

Predefinido: Sirenes sem fios permitidas.

12.22. Aprovação de Auto-bypass Através da Tecla *

O sistema inclui uma função de auto-bypass para que se algum detector é activado durante o armar da **CA** então é efectuado o seu Bypass e é automaticamente ignorado.
Se a aprovação do auto-bypass pelo utilizador está inibida, então durante o armar do sistema este verifica que detectores estão activados, efectuando o respectivo bypass automático sem consultar o utilizador. Se a aprovação do auto-bypass se encontra activa, durante o arma, o sistema verifica que detectores estão activados, informando o utilizador no teclado e apenas efectua o bypass com aprovação do utilizador, desde que a tecla * seja premida durante os 6 segundos após a notificação.

3 9 1 Permissão de bypass pedida ao utilizador
3 9 0 Bypass automático sem aprovação do utilizador

Notas acerca de armar o sistema com detector(es) activado(s):

- *Para visualizar os detectores actualmente activados premir tecla **?** (exemplo: abertura de portas ou janelas).*
- *Se é usado um comando sem fios para armar o sistema e se o bypass automático é permitido, o sistema arma sem necessidade de aprovação do bypass pelo utilizador.*
- *O bypass automático de um detector é terminado após este entrar em funcionamento normal (por ex: se uma porta for fechada).*
- *Se a aprovação do auto-bypass pelo utilizador se encontrar activa e caso se encontre a sair do Modo de Serviço e um detector é activado, o instalador é notificado acerca do bypass. O instalador poderá aprovar o bypass premindo # duas vezes.*

Pré-definido: Bypass automático sem aprovação do utilizador.

12.23. Detectores de Saída tipo "Última Porta"

Neste modo, pode definir-se 5 detectores de tipo "última porta" e associá-los aos endereços 01 a 05 ou 46 a 50 de forma a facilitar a saída de um edifício, particularmente via uma garagem:

65x

onde x: 0 = não configurada, 1 = detectores 01 a 05, 2 = detectores 46 a 50

Descrição de Funcionamento dos Detectores "Última Porta":

- Se é usado um detector tipo "última porta", então o tempo de atraso de saída x é multiplicado por 30 segundos (ver 12.1). Se o tempo de atraso de entrada é activado por um detector tipo "última porta" então o tempo de atraso de saída x é multiplicado por 30 segundos.
- Um detector "última porta" deve ser programado para ter uma reacção natural.
- Detectores de Porta/Janela, entradas por cabo da **CA** ou entradas por cabo dos teclados sem fios podem ser utilizados como detectores "última porta".
- Se é usado um detector "última porta" na porta da garagem, não deve haver detectores com reacção instantânea no interior da garagem. Detectores configurados com reacção atrasada seguinte já são aceitáveis.

Armar o Sistema com um Detector "Última Porta"

- Após armar o sistema, é iniciado e indicado um atraso de saída de 30 a 270 seg.
- Se um detector "última porta" é activado durante o tempo de atraso de saída, o atraso será prolongado enquanto o detector estiver activado. Por ex:, se a porta fica aberta, o tempo de atraso de saída não termina enquanto a porta não é fechada.
- Se um detector "última porta" é desactivado, o sistema espera mais cinco segundos, durante o qual o aviso sonoro aumenta de frequência, e se a porta não for novamente aberta durante este pequeno período, o tempo de atraso de saída termina e o sistema é imediatamente armado.
- A duração do tempo de atraso de saída depende do tempo que a porta do detector "última porta" fica aberta. Por exemplo: no inverno se o estacionamento em frente da garagem necessitar de ser limpo de neve haverá tempo suficiente, e no verão permite uma saída rápida e fácil, com um tempo de atraso de saída curto. O tempo de atraso de saída apenas depende do tempo durante o qual a porta da garagem está aberta.
- Caso os detectores de "última porta" não sejam activados, o sistema permite o tempo de atraso de saída normal e arma em seguida.
- Se um detector de "última porta" é continuamente activado, o tempo de atraso nunca termina e o sistema nunca é armado. Todos os detectores com reacção atrasada e atrasada seguinte nunca são armados.
- Se existirem múltiplos detectores "última porta" no sistema, o tempo de atraso de saída é prolongado se qualquer um deles for activado e termina quando todos forem desactivados.

Desarmar o Sistema com Detector de "Última Porta"

- Se um detector "última porta" é activado num sistema armado, inicia-se um tempo de atraso de entrada com uma duração entre 30 e 270 segundos.
- Se um detector normal com reacção atrasada é activado no momento em que os utilizadores entram no edifício, o sistema inicia um tempo de atraso de entrada normal entre 5 e 45 segundos.

- Se um detector “última porta” é activado em primeiro lugar, inicia-se um tempo de atraso de entrada maior. Se durante este tempo de atraso for activado um detector com reacção atrasada, inicia-se o tempo de atraso associado a detectores deste tipo, reduzindo-se o tempo de atraso de entrada.

Nota: Usar apenas detectores como o JA-80M ou JA-82M, ou as entradas por cabo dos teclados sem fios, ou as entradas por cabo da **CA** como detectores de “última porta”. Este modo não é apropriado para detectores com resposta em pulso como os detectores de movimento JA-80P ou as entradas por cabo do JA-80E (resposta em pulso).

Pré-definido: Sistema sem detectores tipo “última porta”.

12.24. Armar Parcial ou Sistema Particionado

A **CA** pode ser configurada num dos três seguintes modos:

- armar e desarmar o sistema na totalidade
- O sistema armado/desarmado parcialmente para proteger apenas determinadas áreas, enquanto se encontra alguém presente nas partes desarmadas
- O sistema pode ser particionado em duas secções independentes para dois grupos de utilizadores independentes que partilham uma secção comum.

Para configurar o modo de operação, digitar a sequência:

66x

opções x=0 = sistema não particionado (Arma/Desarma na totalidade)

x=1 = armar parcial (para as secções A, AB, ou ABC)

x=2 = sistema particionado (utilizadores independentes podem Armar/Desarmar as secções A e B independentemente, a secção C é armada automaticamente quando ambas as secções A e B se encontram armadas)

Notas:

- ***Para um sistema não particionado,*** *todos os detectores de intrusão são armados/desarmados imediatamente após o armar/desarmar do sistema. Atribuir dispositivos sem fios, códigos de acesso e comandos às várias secções do sistema não tem efeito neste modo.*
- ***Armar parcial*** *é apropriado para espaços, casas e apartamentos em que o utilizador deseja proteger diferentes áreas durante o dia. Os detectores podem ser associados a uma de três secções: A, B e C. Usando a tecla A do teclado para armar o sistema, pode-se armar a secção A (proteger a área da garagem durante a tarde). Usando a tecla B, pode-se armar simultaneamente as secções A e B (proteger a garagem (secção A) e o R/C da casa (secção B). Usando a tecla de armar total ABC, protege-se todas as secções A+B+C. Se usar um código ou cartão de acesso válido para desarmar, todas as secções são desarmadas. A atribuição de códigos ou cartões a secções não produz efeito neste modo.*
- *Um comando pode ser usado para armar parcialmente. As teclas 🔒 e 🔓 podem ser programadas para armar e desarmar todo o sistema, as teclas ● e ○ podem ser programadas para parcialmente armar as secções A e AB respectivamente (ver 12.39 para mais detalhes sobre parcial usando comando remotos).*
- ***Sistema em modo particionado*** *é especialmente apropriado para locais em que duas famílias (A e B) ou duas empresas (A e B) partilhem o mesmo edifício, uma zona comum (C) e duas partições (A e B). O sistema comporta-se como dois sistemas independentes, um associado à secção A e outro à secção B, existindo uma secção comum C que apenas é armada se ambas as secções (A e B) se encontrarem armadas, sendo usada em zonas partilhadas entradas, portas, etc. Os detectores podem ser associados às secções A, B ou C. Os comandos remotos, códigos e cartões de acesso podem ser associados a uma das secções A ou B (nunca ambas), ou em alternativa à secção C para controlar a parte comum do edifício.*
- *O armar parcial apenas activa os detectores de intrusão, com reacção instantânea, atrasada ou atrasada seguinte. Detectores com reacção incêndio, tamper, pânico e 24-horas estão activos permanentemente podendo gerar alarmes independentemente da secção em que estão registados, estar armada ou desarmada.*

Pré-definido: Sistema não particionado.

12.25. Ajuste Automático Horário Verão/Inverno

Esta funcionalidade, se permitida, permite o ajuste automático do Horário de Verão:

6801 Ajuste automático de horário de verão permitido

6800 Ajuste automático de verão inibido

Nota: Caso o ajuste automático de verão esteja permitido, o relógio interno da **CA** é ajustado automaticamente com +1 hora no dia 31 de Março à meia noite. Esta hora de acréscimo é retirada no dia 31 de Outubro à meia noite para voltar ao horário de Inverno.

Pré-definido: Ajuste automático inibido.

12.26. Alarme *Tamper* como Resposta ao Aumento do Número de *Tampers* Activados

Esta configuração permite ignorar o sinal de *tamper* de dispositivos com o sinal de *tamper* sempre activo:

6811 ignorar sinal de *tamper* de dispositivos que estejam permanentemente activos, alarme de *tamper* só ocorre com novas activações de sinal de *tamper*.

6810 gera alarme de *tamper* sempre que um sinal de *tamper* de um componente do sistema é activado.

Nota: Ignorar sinal de *tamper* de dispositivos permanentemente activados é útil, por exemplo, ao deslocar-se com um teclado sem fios pela instalação ignorando a indicação de *tamper*.

Pré-definido: gerar alarme de *tamper* sempre que o sinal de *tamper* de um dispositivo é activado.

12.27. Controlo das Saídas PG usando ∗8 e ∗9

Ao utilizar esta função as saídas PGX e PGY podem ser controladas através do teclado digitando ∗8 e ∗9 (ou ▲ e ▼).

6821 Controlo permitido

6820 Controlo inibido

Notas:

- *As saídas PG apenas podem ser actuadas através do teclado se as funções de ON/OFF ou de pulso estão permitidas.*
- *Para além do controlo das saídas PG usando as teclas ∗8 e ∗9, estas saídas podem ser controladas através de códigos, cartões de acesso, comandos e sinais de detectores (mais detalhes em 12.39 e 12.40).*
- *Se uma saída PG for passível de ser apenas controlada por código de acesso ou cartão válido, então o controlo por ∗8 e ∗9 deve ser inibido e os códigos e cartões devem ser programados para controlar as saídas PG (ver 12.40).*

Pré-definido: Controlo permitido.

12.28. Visualização Permanente do Estado do Sistema duma CA Armada

A visualização permanente do estado do alarme no LCD do teclado, mesmo quando a **CA** está armada.

6831 visualização permanente do estado permitida

6830 visualização máxima de 3 minutos, se alguma secção se encontrar armada

Notas:

- *A legislação Europeia exige que o estado da **CA** seja ocultado três minutos após o armar do sistema, independentemente das secções que estiverem armadas. Esta funcionalidade pode ser usada para ignorar este requisito caso seja apropriado.*
- *O teclado sem fios permite visualizar de forma permanente o estado da **CA** caso seja alimentado através de alimentação externa. Se alimentado pelas pilhas o teclado desliga o display 20 segundos após última utilização (em Modo de Serviço o display desliga-se 15 minutos após última utilização).*

Pré-definido: visualização do estado durante 3 minutos.

12.29. Alarme de *Tamper* se Sistema Desarmado

De acordo com a legislação europeia, numa **CA** desarmada, um alarme de *Tamper* não deve ser audível. Se for necessária uma indicação sonora do alarme de *Tamper* enquanto o sistema se encontrar desarmado, esta pode ser activada com a seguinte sequência:

6841 Alarme de *Tamper* audível com a **CA** desarmada

6840 Alarme de *Tamper* silencioso com a **CA** desarmada

Notas:

- *Mesmo que os alarmes de tamper sejam silenciosos, são registados na memória da **CA** e enviados ao utilizador por SMS, ou para uma CRA (caso seja usada).*
- *Caso a sequência 370 se encontre programada, os alarmes de tamper são silenciosos se a **CA** estiver desarmada ou armada parcialmente.*

Pré-definido: Alarme de Tamper silencioso para **CA** desarmada.

12.30. Registo na Memória da CA da Activação das Saídas PG

A activação das saídas PGX e PGY podem ser registadas na memória da **CA**, por exemplo, caso as saídas sejam usadas para controlo de acessos. Activação do registo através da sequência :

6851 Registo permitido

6850 Registo inibido

Pré-definido: Registo permitido.

12.31. Notificação de Verificação Anual

Esta sequência permite ao utilizador e instalador receber uma notificação para proceder à verificação anual do sistema:

6900 Notificação **inibida**

6901 Notificação **permitida**

Notas:

- *A notificação para inspecção anual é mostrada no display do teclado e pode também ser enviada por SMS para o utilizador e/ou instalador e/ou como código para uma **CRA**, se usada.*
- *O texto com a notificação de Verificação Técnica Anual desaparece ao entrar em Modo de Serviço.*
- *No caso deste tipo de notificação estar permitida, ao sair do modo de Serviço causará o agendamento de uma nova notificação dentro de 12 meses (mesmo dia e mês).*
- *Para antecipar a notificação (inferior a um ano), modificar as definições do relógio interno para o dia e mês pretendido antes de sair do Modo de Serviço digitando 4hhmmDDMMYY, e reajustando o relógio com o horário correcto, mas em modo de manutenção. Desta forma, é possível programar o sistema para que a notificação ocorra na data desejada (ver 12.44, entrar e sair do Modo de Manutenção não afecta a data de notificação).*

***Exemplo**: Se é o dia 10 Janeiro de 2007 e se pretende receber uma notificação 6 meses mais tarde em 10 de Julho de 2007, em Modo de Serviço modificar o relógio do sistema para 10 Julho 2007, o dia e mês da data de notificação pretendida. Sair do Modo de Serviço e reajustar correctamente o relógio mas em Modo de Manutenção.*

Pré-definido: Notificação de inspecção anual inibida.

12.32. Indicação Única de Alarme de Intrusão

Com esta função habilitada, apenas um alarme de intrusão é indicado, isto é, a ocorrência de novo alarme durante o período de duração de um alarme não produz quaisquer efeitos. Só no fim do período de duração de um alarme é que o sistema fica preparado para gerar novo alarme.

Esta função é utilizada para limitar o número de SMS enviados por detectores PIR por cabo, já que estes são capazes de ser activados frequentemente, sempre que o sistema esteja armado e se encontra alguém dentro das instalações a proteger.

6 9 1 0 Alarmes múltiplos permitidos

6 9 1 1 Alarme único permitido

***Nota:** Aparte desta limitação do número simultâneo de alarmes, o sistema também verifica se algum detector é activado durante o período em que o alarme se encontra activo. Caso um detector tenha causado pelo menos quatro alarmes seguidos, este detector é objecto de **bypass automático** sempre que o sistema é armado.*

Pré-definido: Alarmes múltiplos simultâneos permitidos.

Nota: um alarme de pânico pode ser sempre activado sem limites (excepto quando em Modo de Serviço e Modo de Manutenção)

12.33. Armar através de Código de Serviço

Ao usar esta sequência, o instalador é autorizado a armar/desarmar o sistema através de um código de serviço válido. Esta funcionalidade deverá ser apenas activada com a autorização explícita do detentor do código Master (administrador do sistema):

6 9 2 0 Permitido

6 9 2 1 Inibido

Pré-definido: Inibido.

12.34. Alarme de Pânico Audível

Se permitido, os alarmes de pânico podem ser indicados através de sirenes internas e externas (sirenes em IW e EW):

6 9 3 0 Alarme de pânico **silencioso**

6 9 3 1 Alarme **de pânico audível**

***Nota:** Caso seja usada a sequência 370, os alarmes de pânico são silenciosos se qualquer secção do sistema se encontrar desarmada.*

Pré-definido: Alarme de pânico silencioso.

12.35. Ajuste maior Sensibilidade do Receptor da CA

Esta funcionalidade permite aumentar a distância de comunicação entre a **CA** e os dispositivos sem fios, caso não exista interferência rádio (RF) nas instalações a proteger.

6 9 4 0 Sensibilidade **normal da C.A**

6 9 4 1 Sensibilidade **alta da CA**

***Nota:** A sensibilidade do receptor rádio da **CA** apenas deverá ser aumentada caso não exista interferência RF, já que o alcance será reduzido caso esta interferência exista nas instalações a proteger.*

Pré-definido: Sensibilidade normal da CA.

12.36. Acesso usando Código + Cartão

Esta funcionalidade permite aumentar a segurança contra o Armar/Desarmar não autorizado:

6950 Acesso ao sistema através de código ou cartão

6951 Acesso ao sistema permitido só com código + cartão, se ambos estiverem associados ao mesmo utilizador

Notas:

- *O sistema permite 50 utilizadores (01a 50) permitindo associar a cada um, um código de acesso e um cartão. Caso estejam associados um código e um cartão a um utilizador, então as sequências (6950 e 6951) determinam se o utilizador pode usar código ou cartão para controlar o sistema, ou tem necessidade de apresentar ambos. Ao utilizar ambos, (código + cartão), é indiferente a ordem pela qual são apresentados.*
- *Caso esteja apenas associado um cartão ou um código a um utilizador, as definições acima descritas não são aplicáveis.*

***Pré-definido**:* Sistema controlado por código ou cartão.

12.37. Alarme de Intrusão 24 Horas Audível

O alarme de intrusão 24-horas que pode ser activado, caso o sistema esteja armado/desarmado, pode ser audível ou silencioso (IW e EW) de acordo com as seguintes sequências:

6 9 6 0 Alarme 24 horas **silencioso**

6 9 6 1 Alarme 24 horas **audível**

***Nota:** Caso a sequência 370 se encontre programada, o alarme de intrusão é silencioso, caso qualquer secção se encontre desarmada.*

Pré-definido Alarme de intrusão 24 horas audível.

12.38. Modo de Serviço apenas com Código de Serviço e Código Master

Para prevenir o acesso do instalador ao Modo de Serviço, sem autorização do utilizador, esta funcionalidade (se activa) obriga a digitar código Master (ou outro código de utilizador válido) após digitação do Código de Serviço. Para modo de Serviço digitar ∗0 Código Serviço Código Master (ou utilizador).

6 9 7 0 Apenas é necessário Código Serviço.

6 9 7 1 Obriga a Código Serviço e Código Master (ou utilizador).

Pré-definido: Necessário apenas Código Serviço.

12.39. Reacção Dispositivos e Associação a Secções

A seguinte sequência programa as características dos dispositivos do sistema :

61 nn r s

onde: **nn** endereço do dispositivo de 01 a 50 (01 e 02 podem ser entradas por cabo na **CA** ou dispositivos sem fios)

r índice de reacção de 0 a 8 – ver *Tabela 2*

s secção 1 = A, 2 = B, 3 = C (apenas tem efeitos no sistema se se usar armar parcial ou num sistema particionado – excepto controlo da saída PG)

Guia de associação a secções:

Associação de comandos com reacções naturais a secções				
s	**tecla**	**Sistema não particionado**	**Armar Parcial**	**Sistema particionado**
1	🔒 (ou ●)	Arma	Arma A	Arma A
	🔓 (ou ○)	Desarma	Arma AB	Desarma A
2	🔒 (ou ●)	Arma	Arma A	Arma B
	🔓 (ou ○)	Desarma	Arma AB	Desarma B
3	🔒 (ou ●)	Arma	Arma ABC	Arma ABC
	🔓 (ou ○)	Desarma	Desarma ABC	Desarma ABC

- Caso a configuração de armar parcial esteja activa, os detectores podem ser associados às secções: A (s=1), B (s=2) a C (s=3). As três formas possíveis de armar o sistema são as seguintes:

  A (usar tecla A do teclado, exemplo: armar a garagem pela tarde),

  AB (usar tecla B do teclado, exemplo: arma garagem e piso inferior durante a noite)

  ABC (usar tecla ABC do teclado, exemplo: armar totalidade do sistema e sair de casa).

- Caso o sistema seja particionado, os detectores podem ser associados às secções: A (s=1), B (s=2) a C (s=3). Secções A e B podem ser independentemente armadas, a secção C é a secção comum que apenas é armada quando ambas as secções A e B estão armadas.

- Armar parcial e sistema particionado apenas tem efeito nos dispositivos de intrusão com reacção instantânea, atrasada, ou atrasada seguinte. Dispositivos de incêndio, *tamper*, pânico e reacções 24-horas estão permanentemente activos podendo activar o alarme independentemente da secção a que se estão associados, e do estado do sistema (se encontrar armado/desarmado).

- Caso a selecção da **reacção seja o controlo da saída PG, s** define qual a saída PG a controlar: **s = 1 PGX, s = 2 PGY, s = 3 PGX e PGY**.

Guia para programação das reacções:

- A reacção seleccionada no detector através do seu DIP *switch* interno só é respeitada pela **CA** se a reacção programada for a natural (r = 1).

- **Comandos** registam sempre as duas teclas (🔒 + 🔓) ou (● + ○). A reacção natural destas duas teclas é mostrada na tabela anterior. Caso seja seleccionada uma outra reacção para o comando, esta será apenas aplicada à primeira tecla do par, por exemplo: 🔒 ou ● (excepto para controlo das saídas PG).

Pré-definido: Todos os endereços de 01 a 50 estão configurados com reacção natural (r = 1) e associados à secção C (s = 3).

Tabela 2 Reacções da Central de Alarmes

r	Reacção	Notas
0	**Desabilitado**	Desabilitar temporariamente códigos ou dispositivos, incluindo sensores de *tamper*
1	**Natural**	**Detectores** = instantânea , atrasada ou fogo (seleccionável no DIP *switch*) **Entradas por cabo** da central de alarme ou teclado = **atrasada** **Comandos** 🔒 (ou ●) =Armar, 🔓 (ou ○) =Desarmar, Ambas as teclas = Pânico **Código** = Armar/Desarmar (ver reacção r=9)
2	**Pânico**	Activa alarme pânico (audível ou silencioso, ver 12.34)
3	**Incêndio**	Activa alarme de incêndio
4	**24 horas**	Activa alarme de intrusão mesmo com sistema desarmado (audível ou silencioso – ver 12.37)
5	**Atrasada Seguinte**	Permite sempre um atraso de saída. O atraso de entrada só é permitido se o detector for activado após activação dum detector atrasado
6	**Instantânea**	Se activa numa secção armada, activa um alarme de intrusão instantaneamente
7	**Armar**	Arma a sua própria secção do sistema
8	**Controlo da Saída PG**	O valor do parâmetro **s** determina qual a saída PG controlada: s = 1 PGX, s = 2 PGY ou s = 3 PGX & PGY. Para usar esta função a saída PG necessita de ser programada no modo ON/OFF ou no modo de pulso. Se a reacção for activada por: **código (cartão)** – a saída PG modifica o seu estado (ON,OFF,ON,OFF……) ou gera um pulso, após digitar código/cartão válido. Se o cartão ou código seja programado desta forma, não pode ser usado para controlar a **CA** (armar/desarmar). Vários códigos/cartões diferentes podem ser usados para activar as saídas PG **comando** – uma tecla do par é usada para ligar a saída PG (ON), a segunda tecla permite desligar (OFF) ou cada uma delas gera um pulso. Se o comando for programado desta forma, não pode ser usado para armar o sistema. Cada saída PG pode ter associada o número de comandos desejado. Se ambas as teclas do comando remoto forem premidas simultaneamente, é activado alarme de pânico **Detector** – A saída PG copia o estado do detector ou gera um pulso quando o detector é activado. O detector também afecta a **CA** que responde com uma reacção natural. Só deve ser associado um detector a uma saída PG com reacção ON/OFF e não deverá ser combinada com um comando ou teclado já que o detector repete o seu estado a cada 9 minutos e o sinal do detector seria desrespeitado.
9	**Armar/ Desarmar**	Comuta com o estado do sistema ARMA, DESARMA, ARMA, DESARMA, etc

12.40. Reacção de Código/Cartão e Associação a

a	Sistema não particionado	Sistema particionado
0	Sem acção	Sem acção
1	Arma total (ABC)	Arma total (ABC)
2	Desarma total (ABC) *	Desarma total (ABC)
3	Arma A**	Arma A
4	Arma AB**	Arma B
5	Desarma total (ABC) *	Desarma A
6	Desarma total (ABC) *	Desarma B

Secções

A seguinte sequência programa as funcionalidades de código de acesso ou cartões:

62 nn r s

onde: **nn** posição utilizador de 01 a 50
r índice de reacção de 0 a 8 – ver *Tabela 2*
s é a secção 1 = A, 2 = B, 3 = C (apenas tem efeitos num sistema particionado – excepto para controlo da reacção da saída PG)

Guia para associação de códigos/cartões a secções:

- **No modo de armar parcial** associar códigos ou cartões a secções não afecta a **CA** (excepto no controlo da reacção da saída PG). Se alguma secção estiver armada e for usado um código/cartão, o sistema é desarmado. Se todas as secções estão desarmadas, então o sistema total é armado usando um código/cartão. O armar parcial no teclado através das teclas A e B pode ser programado de forma a obrigar a digitar código de acesso válido (ver 12.13).
- **Para um sistema particionado, um código associado à secção**:

  A controla secção A

  B controla secção B

  C controla secção A, B e C.
- Se o sistema não está particionado a associação de códigos/cartões a secções não produz efeito no sistema, mas o parâmetro **s** deve ser introduzido na secção de programação. Se se deseja um sistema não particionado então obrigar **s** = 3.

Guia de reacções de código/cartão:

- Se um código/cartão possui uma reacção natural, r = 1, a reacção é arma, desarma, arma, etc. (a mesma reacção que é r = 9 na tabela 2).
- Um código/cartão pode ter associada uma reacção de alarme, similar aos detectores.

Pré-definido: Todos os códigos/cartões de 01 a 50 possuem reacção natural (arma/desarma) e são associados à secção C.

12.41. Registo com Código de Produto

A seguinte sequência permite efectuar o registo de dispositivos através do seu código de produção numa **CA**:

60 nn xx..x

onde: **nn** endereço do dispositivo de 01 a 50
xx...x código de produção do dispositivo (últimos 8 digitos do código de barras, ver informação no PCB no interior do dispositivo)

Notas:

- Se o endereço nn estiver ocupado, o dispositivo actualmente registado é apagado, e o novo dispositivo é registado neste endereço.
- Se um dispositivo com o código de produção xx…x já foi registado noutro endereço no passado, e se este dispositivo for registado num novo endereço, então assumirá o novo endereço, libertando o anterior.
- Se for seleccionado nn = 01 ou 02, o dispositivo é registado na respectiva zona por cabo da **CA**, desactivando a respectiva zona.
- Se forem digitados 8 zeros, como código de produção, o dispositivo registado no endereço nn é apagado.

12.42. Agendamento Armar/Desarmar Automático

Esta função pode ser utilizada para programar uma sequência automática de armar/desarmar da **CA,** de até 10 eventos diários. Os programas são executados todos os dias da semana:

64 n a hh mm

onde:
n número de evento de 0 a 9
a tipo de evento de 0 a 6 (ver tabela seguinte)
hh horas (hora do evento)
mm minutos (hora do evento)

* o mesmo evento num sistema não particionado
** apenas possível se armar parcial for permitido (ver 12.24)

Notas:

- O agendamento do armar/desarmar automático pode ser programado em modo de manutenção.
- Se não se usa a funcionalidade de agendamento de armar/desarmar automático e a **CA** não está particionada, é possível **usar a CA como um temporizador diário** para controlo de equipamento ligado à saída PGY (ON/OFF). Para este funcionalidade, particionar o sistema (ver 12.24) mas não registar qualquer detector na secção B (manter esta secção vazia). Programar a saída PGY para ser activada no armar da secção B (ver 12.5) e agendar o armar/desarmar automático (com a = 4). Ao armar/desarmar automaticamente a secção B a saída PGY (ON/OFF) é diariamente actuada à hora programada.

Pré-definido: Sem agendamento automático.

12.43. Modificar Código Serviço.

Para modificar o Código de Serviço digitar:

5 NC NC

onde: NC = novo código (4 dígitos), digitar novo código duas vezes

Exemplo: *programar código 1276 digitar: 5 1276 1276*

Pré-definido: 8080.

12.44. Entrar Modo Manutenção

Ao digitar **292** em Modo de Serviço o sistema comuta para Modo de Manutenção. Em Modo de Manutenção é possível programar os dispositivos a efectuar o Bypass e ajustar o relógio interno da **CA** (ver13.4).

12.45. Configuração do Relógio Interno

A **CA** possui um relógio interno de tempo real usado para registar a hora e data de todos os eventos na memória da **CA**. Para ajustar o relógio de tempo real da **CA**, digitar:

4 hh mm DD MM YY

onde:

hh	horas (00 a 23)
mm	minutos (00 a 59)
DD	dia (01 a 31)
MM	mês (01 a 12)
YY	ano (00 a 99)

Nota: O relógio interno pode ser ajustado em Modo de Manutenção ou Modo de Serviço.

Exemplo: *Em 30 Junho 2012 às 17:15, digitar: 4 17 15 30 06 12*

Após alimentação da **CA**, o relógio é configurado com 00:00 01-01-2000.

12.46. Edição de Textos do Teclado

O nome dos dispositivos e saídas programáveis a mostrar no teclado podem ser editados da seguinte forma:

- Ao premir e manter premida a tecla**?** (em Modo de Serviço), inicia-se o modo de edição e é mostrado o nome do dispositivo registado no endereço 01 com um cursor a piscar no primeiro caracter do texto do nome do primeiro detector.

- Funções das teclas:

▲ e ▼	percorrer texto (ver tabela)
1 e **7**	selecção caracter (A,B,C,D.....8,9,0)
4 e **5**	controlo cursor (esquerda /direita)
2	apagar caracter seleccionado
#	sair modo de edição & guarda as alterações.

Lista do texto editável:

Texto	Descrição
Dispositivo 01 a 50	Nomes dos dispositivos nos endereços 01 a 50
Central Alarmes	Nome da **CA** (ex: mostrado se tampa aberta)
Teclado	Nome teclado por cabo
Comunicador	Nome do comunicador na **CA**
Código Master	Nome do Código Master
Código 01: a 50:	Nome dos Códigos de Utilizador
Código Serviço	Nome do Código Serviço
PGX e PGY	Nome das Saídas Programáveis
OASIS JA-80	Texto mostrado em modo de funcionamento, se não houver outra informação a mostrar. Se apagado não será mostrada qualquer informação.

Notas:

- Apenas podem ser introduzidas letras maiúsculas.
- O tamanho do texto é limitado pelo tamanho do *display*.
- O texto é apenas guardado no teclado usado para edição (teclados diferentes podem mostrar textos diferentes, se desejado).
- O texto é guardado na memória não volátil do teclado, caso exista uma falha de alimentação o texto não será perdido.
- A forma mais indicada para editar o texto é usando um PC e o software Comlink.
- Apesar do teclado usar o nome dos dispositivos, este utiliza alguns textos internos como "Serviço", "Modo Manutenção", etc. Este texto pode ser editado com o software Comlink seleccionando no menu "Configurações" e depois "texto do teclado".
- Após edição do texto do teclado utilizando o software Comlink, todos os teclados (sem fios incluído) devem ser ligados ao barramento digital para guardar as configurações nos teclados, premir OK no software.

Pré-definido: Nos endereços 01 a 50 existe o texto "Dispositivo". Outros textos pré-definidos: "Central Alarme", "Teclado", "Comunicador", "Codigo Master", utilizador 01 a 50 "Codigo", "Codigo Serviço", "PGX", "PGY" e "OASIS JA-80".

13. Operação do Sistema

O sistema Oasis pode ser operado localmente utilizando um teclado ou comando remoto e pode também ser controlado remotamente através do telefone ou pela Internet (se equipado com o comunicador adequado).

13.1. Teclado do Sistema

O teclado de interior JA-80F (sem fios) ou JA-80E (por cabo) pode ser usado para controlar e programar a **CA**. Os teclados sem fios e por cabo possuem as mesmas funcionalidades:

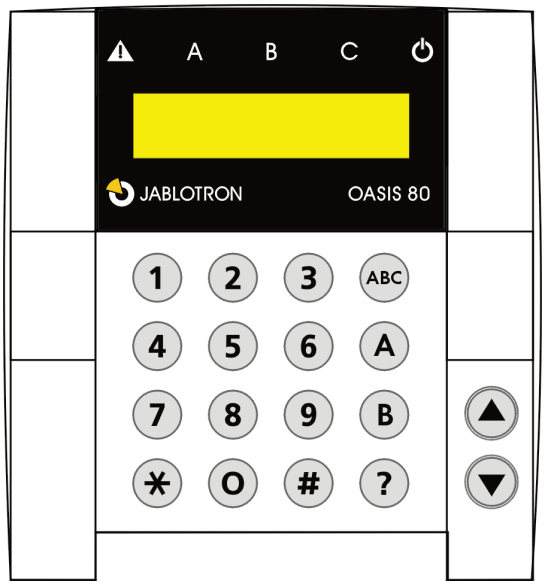

13.1.1. Indicadores do Teclado:

ABC **Estado das secções** – Caso todas as secções se encontrem armadas todos os indicadores (A B & C) estão ligados.

⚠ **intermitente = alarme,** com o *display* simultâneo dos detalhes do alarme no mostrador LCD, por exemplo:

Alarme
03: Cozinha

Intermitente constante = falha – para obter mais informação premir a tecla "**?**"

⏻ **Alimentação**. Constante = alimentação ok. Intermitente = sem alimentação, **CA** alimentada apenas pela bateria de *Backup*.

13.1.2. Mostrador LCD do Teclado

A 1ª linha informa o estado: Detector Activado, Modo Serviço, etc. Em Modo Normal, mostra "OASIS JA-80" (editável, ver como em 12.46).

A 2ª linha informa o nome do dispositivo. Por exemplo: 01: Porta Principal, etc. O texto pode ser editado, ver 12.46.

Informação do estado dos detectores e das saídas programáveis: Para visualizar o estado dos detectores permanentemente activados (janelas abertas) e o estado das saídas PGX e PGY premir a tecla **?**.

13.1.3. *Display* do Teclado em "Modo Adormecido"

Em modo normal de funcionamento, o teclado sem fios mostra o estado do sistema durante 20 segundos (se alimentado pela pilha) após a última utilização, entra logo de seguida em "Modo Adormecido". Ao premir qualquer tecla ou abrindo a tampa frontal, o teclado é "acordado" reactivando o *display* do teclado.

13.1.4. Teclas

0–9 Digitação de Código Digital

***** Sequências de funções

Sair (equivalente ao Esc nos teclados dos PCs)

ABC Tecla de acesso rápido para armar sistema na totalidade (secções A, B & C)

A Tecla acesso rápido para armar secção A (exemplo:. armar parcial da garagem)

B **Sistema não particionado**: Tecla de acesso rápido para armar as secções A & B (exemplo: armar parcial da garagem e rés-do-chão).

Sistema particionado: Tecla de acesso rápido para armar a secção B (C é armado se ambas as secções A e B estão armadas)

? Visualizar estado dos detectores activos (ex. Janelas aber-tas), detalhes de falhas e estado das saídas PGX/PGY.

▲ Activar saída PGX (ON) através do teclado (equi. a ∗81)

▼ Desligar saída PGX (OFF) através do teclado (equi. a ∗80)

Notas:

- As teclas A e B só têm função se for possível o armar parcial ou o sistema for particionado.
- As teclas ▲ e ▼ só controla a saída PGX se as teclas tiverem sido programadas para este efeito, ver 12.5.

13.1.5. Funções Iniciadas com Tecla ∗

As seguintes funções estão disponíveis para o utilizador através do teclado:

∗1 Armar sistema na totalidade (similar a ABC)*

∗2 Armar a secção A (similar a A)*

∗3 Armar secção A & B, ou apenas B (similar a B)*

∗4 Mostrar eventos em memória (últimos 4 registos) – a **CA** grava os últimos 255 eventos

∗5 Novo Código/Cartão Master (∗5 MC NC NC)

∗6 Código/Cartão para acesso programação (∗6 CM nn NC)

∗7 Para operação sob pânico (para envio do sinal de pânico digitar *7 antes do código de acesso)

∗8 Controlo de PGX (ON/OFF = ∗81/∗80 ou digitar ∗8 para activar o pulso na saída se assim programada)*

∗9 Controlo PGY (ON/OFF = ∗91/∗90 ou digitar ∗9 para activar o pulso na saída se assim programada)*

∗0 Entrar modo de Serviço (∗0 CS – pré-definido 8080) ou Modo de Manutenção (∗0 CM – pré-definido 1234)

As funções ∗ permitem que o sistema seja controlado pelo teclado do telemóvel (caso a **CA** se encontre equipada com o comunicador adequado).

13.2. Programação de Códigos de Acesso e Cartões

O sistema pode ser controlado por códigos de 4 dígitos ou através de cartões de acesso, do tipo PC-01 e PC-02 (Standard EM UNIQUE 125kHz).

- A **CA** permite 52 códigos: 1 serviço, 1 master e 50 utilizadores.
- Apenas é permitido usar um código numérico para o código de Serviço (pré-definido 8080) – ver secção programação da **CA**.
- O **Código Master** pode ser numérico (pré-definido 1234) ou um cartão de acesso. Utilizando o código Master, é permitido que outros utilizadores e cartões sejam programados ou apagados. O código/cartão Master é normalmente detido pelo administrador do sistema.
- É permitido a cada utilizador **01 a 50** ter um código numérico, ou cartão de acesso, ou ambos (pré-definido: todos os utilizadores e códigos de 01 a 50 encontram-se vazios).
- Se um dado utilizador tem registado um código e um cartão, é possível programar se é necessário apresentar ambos (cartão & código) ou apenas um deles (cartão ou código) (ver12.36).
- O sistema não permite que um mesmo cartão ou código seja utilizado por múltiplos utilizadores. (Se se pretender transferir um código/cartão para outro utilizador, é necessário apagar o código/cartão do utilizador original).
- Em Modo de Manutenção é possível visualizar quais as posi-ções ocupadas por cada um dos códigos/cartões (ver 13.4.1).
- A forma mais conveniente para programar os códigos e cartões é utilizando um PC com o software Comlink.
- A **CA** aceita no máximo 10 tentativas seguidas de introdução de código/cartão quando o sistema está armado. Se este número for excedido é gerado um alarme de *tamper*.

13.2.1. Programação de Códigos de Acesso e Cartões

Abreviação	Nome	Qtd	Sequência	Notas
CS	**Código Serviço**	1	**5 NC NC**	• Apenas programável em Modo de Serviço. • **NC** = Novo Código (digitado duas vezes) – não permite utilizar cartão. • Código Serviço pré-definido: **8080** • Este código pode ser modificado mas não apagado. • *Exemplo: 5 4567 4567*
CM	**Código Master**	1	**∗5 CM NC NC**	• Apenas programável se a **CA** se encontrar totalmente desarmada • **CM** = Código Master ou cartão (pré-definido **1234**) • **NC** = Novo Código ou registo de cartão – é necessário digitar o código numérico duas vezes, mas só é necessário apresentar o cartão uma vez • É possível programar um código **OU** um cartão como **CM** (é impossível ter ambos). • É possível modificar o Código Master mas não ser apagado. • A reacção do **CM** é armar/desarmar associado a todas as secções. • Para voltar ao Código Master original 1234, digitar 291 em Modo de Serviço (este código apenas afecta o Código Master). • Para tornar o sistema mais fácil para o utilizador, é recomendada a programação do cartão fornecido com a **CA** como Código Master. • *Exemplo: ∗5 1234 e apresentar o cartão junto do leitor de RFID do teclado* • *Exemplo: ∗5 1234 5678 5678*
CU	**Código Utilizador**	50	**∗6 CM nn NC**	• Apenas programável com o sistema totalmente desarmado • **CM** = Código Master ou cartão. • **nn** = Código de utilizador ou posição do cartão de 01 a 50. • **NC** = Novo Código ou registo de cartão. • Pré-definido: todos os códigos de utilizador ou cartão estão vazios. • A cada utilizador é permitido ter programado o cartão e código (utilizando a sequência ∗6 CM nn CM duas vezes) • A cada utilizador é permitido ter a sua própria reacção, programada pelo instalador em Modo de Serviço. Com o sistema particionado, é permitido associar códigos a secções diferentes. • Exemplo: *∗6 1234 12 4345 (o código 4345 será programado ao utilizador nº 12)* **Apagar códigos/cartões digitar:** **∗6 MC nn 0000** apaga código e cartão do utilizador na posição **nn.** **∗6 MC 00 CU** apaga o código CU (ou cartão CU) de todos os utilizadores. **∗6 MC 00 0000** apaga todos os códigos de utilizadores e cartões das posições 01 a 50.

13.3. Armar e Desarmar do Sistema

O sistema pode ser armado/desarmado através dos teclados, comandos remotos ou remotamente através de telefone ou Internet ou de um PC utilizando o software Comlink.

Armar o sistema através do teclado:

- Premir a tecla ABC, A ou B,
- Digitar o código (ou apresentar cartão)
- Se o sistema está parcialmente armado (secção A armada), e necessitar de aumentar a zona protegida, premir a tecla B ou ABC. Para aumentar a zona protegida, todos os dispositivos configurados com reacção atrasada ou atrasada seguinte da secção a armar e da já armada, é indicado o atraso de saída, significando que se o sistema se encontra parcialmente armado (ex: Protecção nocturna). Assim, se o utilizador necessitar de sair de casa atravessando todas as secções armadas, não necessita de desarmar o sistema ao atravessar a casa. O caminho de saída das instalações usado pelo utilizador deve estar protegido por detectores configurados com reacção atrasada e atrasada seguinte, por forma a tornar esta configuração possível.

Desarmar o sistema através do teclado:

- Digitar um Código de Acesso válido (ou apresentar Cartão).

Controlar o sistema através de um teclado de externo

Caso o sistema se encontre equipado com um teclado de exterior JA-80H ou um leitor de cartões externo JA-80N, o dispositivo externo pode funcionar de forma idêntica a um teclado interno ou pode ser programado para operar um trinco eléctrico (funcionalidade de bypass externo), isto é, um teclado interno é usado para controlar a **CA**. Se esta funcionalidade de bypass de exterior está activa, então:

- O armar/desarmar da **CA** de alarme é apenas possível usando um teclado JA-80F, JA-80E ou um comando.
- Ao digitar um código/cartão de acesso válido no teclado exterior/leitor de cartões apenas e só abre o trinco eléctrico.
- Se a **CA** se encontrar armada, e a porta for aberta através do teclado de exterior ou do leitor exterior, é iniciado o tempo de atraso de entrada. Durante este tempo é necessário desarmar o sistema utilizando um comando, código ou cartão.

13.4. Modo de Manutenção

Para aceder ao Modo de Manutenção digitar o Código Master ou apresentar o Cartão Master:

∗0 CM

onde CM = Código Master (cartão) – pré-definido 1234

Em Modo de Manutenção é possível:

- Testar dispositivos (sem geração de alarmes),
- Mostrar as posições ocupadas por códigos e cartões
- Efectuar bypass individual de dispositivos, só no próximo ciclo de armar/desarmar ou permanentemente, ver 13.4.2.
- Ajustar a data/hora do relógio de tempo real - ver12.45.
- Programar horário automático de armar/desarmar - ver12.42.
- Programar os números de telefone para envio de relatórios dos eventos para os utilizadores/administradores (ver 12.6).
- **Premir #** para sair do Modo Manutenção.

13.4.1. Mostrar Posições Ocupadas por Códigos/Cartões

Em Modo de Manutenção é possível visualizar que posições de 01 a 50 estão ocupadas por códigos ou cartões, usando o seguinte procedimento:

1. Colocar a **CA** em Modo de Manutenção – digitando ∗0 Código Master ou cartão (pré-definido: 1234) com o sistema totalmente desarmado.
2. Premir tecla **5** (o *display* indica “Código 01: Código”).
3. Utilizando as teclas ▲ ▼ pode-se percorrer as posições de todos os utilizadores (de 01 a 50) , servindo o indicador A do teclado para informar se existe um código programado e o indicador B do teclado para informar se existe um cartão programado.
4. Para sair do modo de visualização de código/cartão premir tecla **#**.
5. **Premir #** para sair do modo de Manutenção**.**

Para alterar códigos de acesso e cartões utilizar a sequência **∗6 MC nn NC** (ver13.2).

A forma mais adequada de gestão de códigos é usando um PC com o software Comlink.

13.4.2. *Bypass* de Dispositivos

Em modo de manutenção é possível efectuar o *bypass* (inibir) individual dos diversos dispositivos do sistema, quer de forma permanente quer apenas durante o próximo ciclo de armar/desarmar:

1. Colocar a **CA** em Modo de Manutenção – digitando ∗0 Código Master ou cartão (pré-definido: 1234) com o sistema totalmente desarmado.
2. **Premir tecla 1,** para visualizar o **menu de bypass** da **CA**.
3. Ao utilizar as teclas ▲ ▼ pode-se percorrer todos os dispositivos que podem activar alarmes e seleccionar o dispositivo a efectuar o ***bypass*.**
4. Para efectuar **o *bypass*** dos dispositivos usar as **teclas**:

   2 para efectuar o *bypass* do dispositivo só no próximo ciclo de armar/desarmar (o indicador triangular fica intermitente)

   3 para efectuar o *bypass* permanente do dispositivo (o indicador triangular fica permanentemente iluminado.

   Para cancelar o *bypassing* dum dispositivo utilizar a mesma tecla utilizada para efectuar o bypass (**2** ou **3**). Usar a tecla **4** para cancelar todos os *bypasses* do sistema.
5. Todos os *bypasses* podem ser programados repetindo os passos 3 e 4 acima referidos.
6. **Premir tecla #** para sair do menu de *bypass*. Premir novamente a tecla **#** para sair do Modo de Manutenção.

Ao armar um sistema com dispositivos programados para *bypass*, o sistema apresenta no *display* do teclado um texto informativo.

13.4.3. Protecção do Automóvel no Raio de Acção do Sistema

O sistema Oasis permite proteger um ou vários automóveis estacionados no raio de operação rádio da **CA**.

1. Se o automóvel tiver instalado um sistema de alarme próprio, e se se ligar um transmissor Jablotron RC-85 à saída do alarme do automóvel e se se efectuar o seu registo na **CA**, numa zona 24 horas de pânico, pode-se proteger o automóvel com o sistema armado ou não. Nota: se o alarme de automóvel confirmar o armar através de silvos sonoros e estes activem a saída de alarme, os silvos devem ser inibidos para evitar falsos alarmes.
2. **Automóvel sem Sistema de Alarme** neste caso é possível instalar no automóvel detectores JA-85P ou JA-85B. Os detectores do automóvel podem ser associados à sua própria secção, por exemplo: sistema particionado em que a secção A está associada aos detectores do automóvel, e a secção B para os detectores da habitação, sem quaisquer detectores associados à secção C e todos os códigos/cartões associados à secção C. Deste modo, quando o utilizador entra em casa activa a partição A para proteger o automóvel, e desarma a secção B para poder entrar em casa. A supervisão de comunicação de rádio deve ser inibida para evitar notificações do sistema sempre que os detectores associados ao automóvel esteja fora do raio de operação rádio.

14. Programação e Funcionamento através de PC

O sistema Oasis pode ser controlado e programado utilizando um PC com o software Comlink. Para ligar a **CA** ao PC utilizar o interface de PC JA-80T ou o interface Bluetooth JA80-BT.

O software Comlink pode ser utilizado por instaladores e utilizadores. O software apenas permite aceder às funcionalidades de acordo com o código de acesso (serviço ou utilizador.

Caso a **CA** se encontre equipada com o comunicador apropriado como o JA-80Y (GSM/GPRS) ou JA-80V (LAN/linha telefónica) o sistema pode ser acedido através de um PC ligado à Internet. Para este acesso remoto é necessário registar o sistema no site www.GSMLink.cz.

15. Guia Básico de Instaladores

1. Criar um plano de instalação para protecção adequada do edifício a proteger.
2. Se o cliente sugerir alterações na configuração projectada pelo instalador, especialmente na redução do número de detectores, efectuar um pedido por escrito ao cliente para evitar eventuais conflitos no futuro.
3. Efectuar a instalação de forma profissional e limpa.
4. É importante ensinar os utilizadores finais a operar e testar o sistema, assim como avaliar o nível efectivo de aprendizagem dos mesmos.
5. Solicitar por escrito ao cliente que ele confirme que o sistema se encontra instalado de acordo com as especificações, e que este entende como operar o sistema.
6. Explicar ao cliente final a importância da inspecção técnica anual e oferecer este serviço. Para mais detalhes consultar os Standards EN relevantes.

16. Tabela de Avarias e Soluções

Problema	Causas possíveis	Soluções
A **CA** não se encontra em modo de serviço após efectuar a primeira alimentação eléctrica.	A **CA** não se encontra com as configurações de fábrica.	Efectuar uma inicialização da **CA**.
Impossível registar dispositivos sem fios na **CA**.	A localização do dispositivo é deficiente ao nível do sinal de rádio, a antena da **CA** está desligada, a pilha do dispositivo encontra-se incorrectamente instalada, a **CA** não se encontra em modo de registo, o dispositivo encontra-se demasiado perto da **CA** (deve estar pelo menos a 2 metros).	Verificar e corrigir.
O teclado indica falha	Premir **?** e verificar a causa.	Actuar de acordo com a causa apresentada.
O detector de movimento activa repetidamente o alarme sem qualquer razão visível.	Verificar se existem animais na área a proteger (ratos), mudanças súbitas de temperatura, movimentos de ar significativos, movimento de objectos com temperatura perto dos 37°C (ex: cortinas a moverem-se por cima dos radiadores)	Modificar a localização do detector, seleccionar uma taxa de imunidade maior do detector, utilizar as lentes opcionais para animais, programar a confirmação de alarmes através de dois detectores na **CA**
O teclado sem fios não efectua a indicação sonora do tempo de atraso de entrada.	Caso o teclado se encontre apenas alimentado pela pilha, este desliga-se após 20 segundos depois da última vez que uma tecla foi premida. Para indicar o tempo de atraso de entrada, é necessário "acordar" o teclado.	Instalar um sensor magnético por cabo na porta de entrada e ligar este sensor à entrada por cabo do teclado de forma que ao abrir a porta "acorde" o teclado e envie a informação para a **CA**. Alternativamente, alimentar o teclado com um adaptador AC para prevenir o modo de "adormecer" ou instalar uma sirene sem fios tipo JA-80L para efectuar a indicação sonora do tempo de atraso de entrada.

17. Especificações da Central de Alarmes

Alimentação:	*230 V / 50 Hz, max 0.1 A, grau II*
Bateria de backup:	*12 V, 1.3 ou 2.6 Ah, vida útil de 5 anos*
Alimentação de backup:	*corrente permanente máxima de 0.4 A, ou 1 A num período máximo de 15 minutos.*
Número de dispositivos sem fios:	*50*
Número de entradas por cabo:	*2, com funções de activação de alarme e tamper, reacções e secções programáveis*
Saída de aviso externo EW:*	*Relé contacto seco max. 1A/60V*
Saída de aviso interno IW:*	*Comuta para GND, max. 0.5A*
*Saídas programáveis *:*	*PGX, PGY max. 0.1 A, comuta para GND, função programável*
Memória de eventos:	*últimos 255 eventos, incluindo data e hora*
Frequência de operação:	*868 MHz*
Conformidade:	*Grau 2 de acordo com EN 50131-1, EN 50131-6, e EN 50131-5-3*
Ambiente de operação:	*II. interior (-10°C a +40°C) – de acordo com EN 50131-1*
Emissões de rádio:	*ETSI EN 300220*
EMC:	*ETS 300683*
Segurança eléctrica:	*EN 60950*

* Estes sinais são transmitidos via rádio para os módulos receptores AC e UC.

A Jablotron Ltd. Declara que a JA-80K se encontra segundo os requisitos essenciais e outros requisitos da directiva 1999/5/EC. O original do certificado de conformidade encontra-se na secção de suporte técnico em www.jablotron.com.

Nota: Apesar deste equipamento não conter equipamentos prejudiciais à saúde é sugerida a sua devolução ao distribuidor ou ao fabricante quando este atingir o seu fim de vida útil.

Jablotron Ltd., Pod Skalkou 33
466 01 Jablonec n.N.
Czech Republic
Tel.: +420 483 559 911
fax: +420 483 559 993
www.jablotron.com

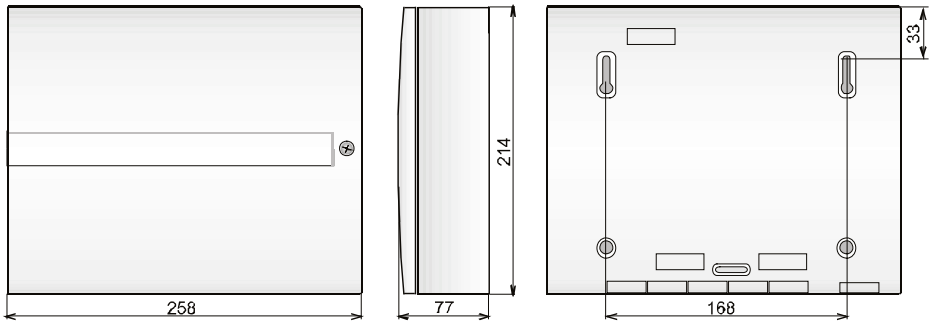

Dimensões da Central de Alarmes
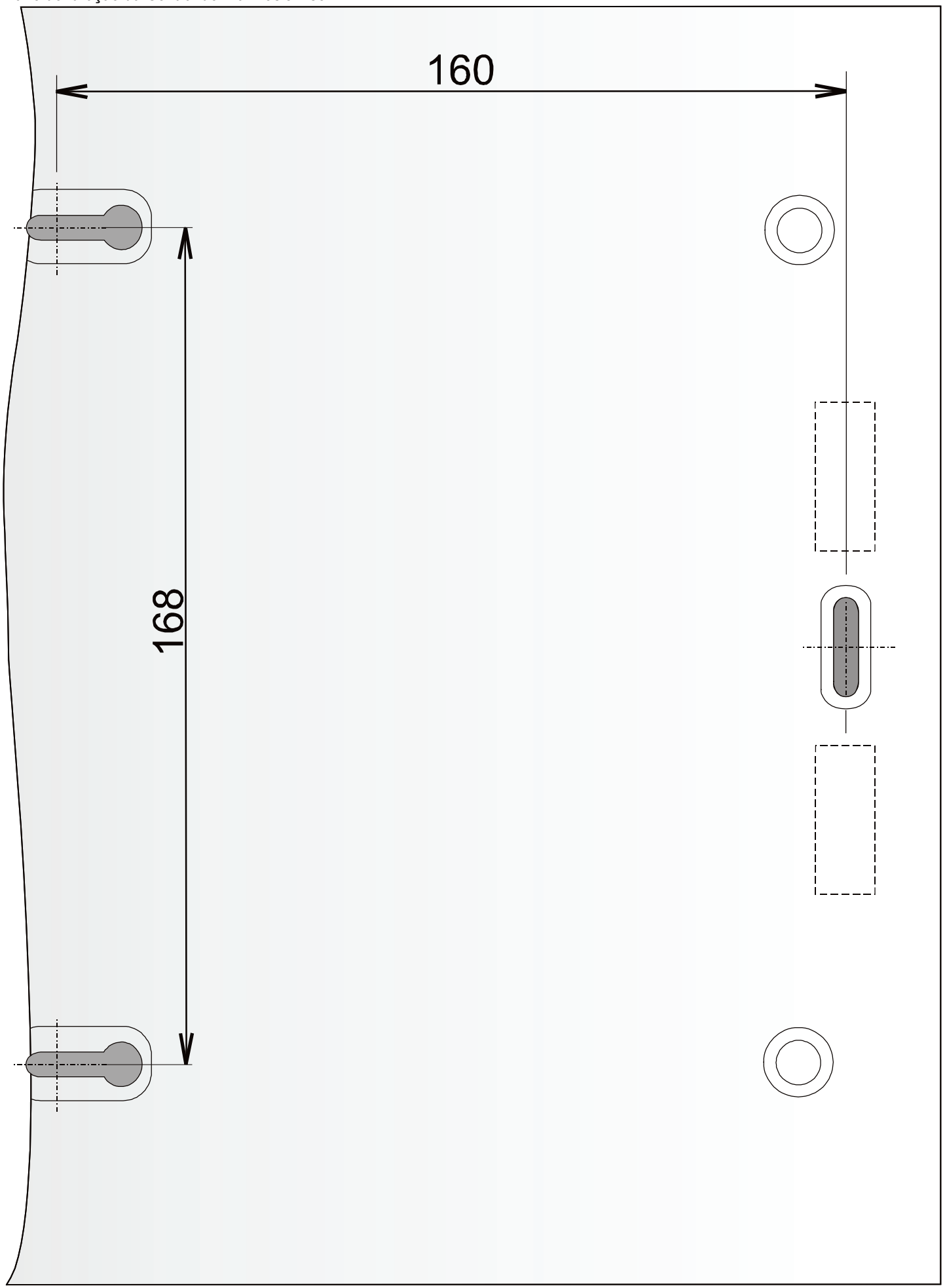
Plano de furação da Central de Alarmes JA-80K: