Bezprzewodowy Interfejs UC-280

UC-280 stanowi 8 liniowy interfejs radiowy bezprzewodowych czujników JA-60 do dowolnej przewodowej centrali alarmowej. Urządzenie może również wysyłać radiowe sygnały uruchamiające do syreny bezprzewodowej JA-60A i/lub sterowników UC-216 i UC-222. Ponadto, interfejs może odbierać sygnały radiowe z dowolnych sterowników Jablotron RC-xx. W razie potrzeby, można stosować 8-liniowe ekspandery UC-282, umożliwiające zwiększenie liczby linii max. do 40.

Parametry techniczne

Zasilanie	*12 V DC (10.5 V – 16.0 V)*
Pobór prądu	*typ. 50 mA (przekaźniki otwarte)* *max. 150 mA*
Linie wyjściowe: Z1-Z8	*8 przekaźników 50 mA / 50 V* *ze wspólnym złączem COM1*
Wyjście: sabotaż, błąd, bateria	*3 przekaźniki 50 mA / 50 V* *ze wspólnym złączem COM2*
Wejście: X, Y i Syrena	*aktywne po przełączeniu do GND (filtr 0.2 sek., 3 V DC poziom wzbudzenia)*
Częstotliwość znamionowa	*433.9 MHz*
Zasięg dla czujników JA-60	*100 m (otwarta przestrzeń)*
Zasięg sterowników RC	*30 m (otwarta przestrzeń)*
Środowisko pracy	*wewnątrz (klasa II, EN 50131-1)*
Temperatura dopuszczalna	*-10 °C do +70 °C*
Wilgotność	*max. 90 %*
Wymiary	*188 x 135 x 40 mm*
Waga	*800 g*

Zawartość zestawu: płyta główna elektroniki, metalowa obudowa, antena, wkręty montażowe rozporowe, instrukcja instalacji.

Instalacja

Interfejs UC-280 stanowi elektroniczny moduł zabudowany w metalowej obudowie z wyłącznikiem sabotażowym. Obudowa powinna być montowana na ścianie z anteną w pozycji pionowej. Interfejs nie należy montować w pobliżu metalowych obiektów lub innych utrudniających transmisje radiową.

Kable wprowadzamy przez otwór w tylnej ścianie obudowy.

Obudowę przykręcamy wkrętami rozporowymi do ściany. Instalujemy w obudowie płytę elektroniki, podłączmy antenę, jej uziemienie i wyłącznik sabotażowy.

Złącza:

Z1-Z8	Linie przekaźników wyjściowych 1-8, max. 50 mA / 50 V, długość impulsu *1s/3s* ustawiana zworką, pozycja normalnie zamknięta NC lub normalnie otwarta NO ustawiana zworką *NO/NC.*
COM1	wspólne złącze przekaźników linii Z1-Z8
TMP	wyjście przekaźnika sabotażu (sygnał sabotażu z czujników bezprzewodowych, bezprzewodowej syreny lub z obudowy), max. 50 mA / 50 V
BAT	wyjście przekaźnikowe słabej baterii (sygnał słabej baterii z bezprzewodowych czujników 1-8 lub bezprzewodowej syreny), max. 50 mA / 50 V
TRB	wyjście przekaźnikowe błędu (sygnał błędu z bezprzewodowych czujników 1-8 lub syreny - np. utrata komunikacji z interfejsem), max. 50 mA / 50 V
COM2	wspólne złącze przekaźników TMP, BAT i TRB
GND	ujemny biegun zasilania
SIR	wejście wzbudzenia syreny bezprzewodowej JA-60A (syrena pozostaje załączona tak długo jak długo wejście jest przełączone do GND, max. 15 minut)
X	wejście wzbudzenia przekaźnika X sterownika UC-216 lub UC-222, gdy przełączone do GND
Y	wejście wzbudzenia przekaźnika Y sterownika UC-216 lub UC-222, gdy przełączone do GND
OUT	wejście wzbudzenia wyjścia tranzystorowego OUT sterownika UC-216, gdy przełączone do GND
+12V	dodatni biegun zasilania
TAMPER	para złączy do połączenia wyłącznika sabotażowego obudowy

Gniazda wtykowe:

OUT	złącze danych ekspandera UC-282
ANT	złącze anteny zewnętrznej AN-01A (gdy podłączona antena AN-01A, antena masztowa musi być odłączona!!!)

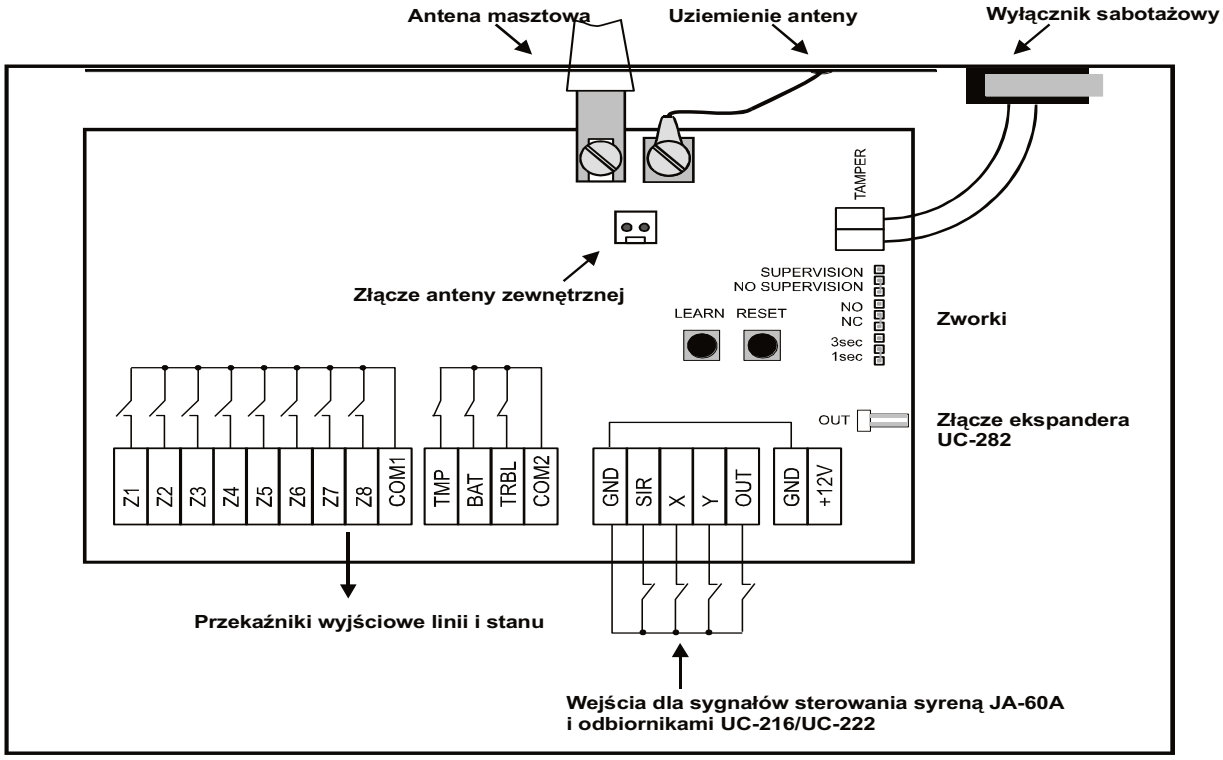

Przyciski programowe:

LEARN krótkie naciśnięcie tego przycisku umożliwia przemieszczanie się po trybach uczenia dla linii Z1-Z8 oraz bezprzewodowej syreny SIR (wybrany kanał wskazywany jest migającą czerwoną diodą LED). Jeśli naciśniemy przycisk dłużej niż 3 sek., zostanie wygenerowany sygnał przypisania do sterowników UC-216 / UC-222 (tryb uczenia linii Z1-Z8 i syreny SIR musi być uprzednio zamknięty)

RESET krótkie naciśnięcie tego przycisku powoduje zamknięcie trybu uczenia dla wybranego kanału. Jeśli naciśniemy przycisk dłużej niż 3 sek., czujnik wybranego kanału zostanie usunięty (potwierdzenie błyskiem diod TMP, BAT i TRB). Jeśli naciśniemy ten przycisk dłużej niż 6 sek., wszystkie czujniki na kanałach zostaną usunięte (potwierdzenie błyskiem wszystkich diod). Uwaga, w celu usunięcia wszystkich kanałów, tryb uczenia którejkolwiek linii musi być uprzednio wybrany.

Zworki:

1s / 3s długość impulsu 1 sek. lub 3 sek. przekaźników Z1-Z8

NO / NC normalnie otwarty lub zamknięty charakter przekaźników Z1-Z8. Przekaźniki TMP, BAT i TRBL są normalnie zamknięte.

Supervision - regularne sprawdzanie obecności czujników może być wyłączone (NO SUPERVISION). Takie ustawienie jest wskazane do miejsc z dużymi zakłóceniami radiowymi. Gdy nadzór jest włączony (supervision), utrata komunikacji z czujnikiem załącza przekaźnik wyjściowy TRBL.

Wskaźniki:

POWER zielona dioda LED wskazuje prawidłowe zasilanie

Z1 - Z8, SIR dioda LED świeci zielono jeśli odpowiadająca linia jest zajęta i czujnik lub syrena jest w stanie czuwania;
dioda LED świeci czerwono jeśli odpowiadająca linia jest zajęta i czujnik lub syrena są wzbudzone;
dioda LED miga czerwono jeśli odpowiadający kanał jest w trybie uczenia;
dioda LED miga czerwono razem z diodami TMP, BAT lub TRB = sygnał sabotaży, słabej baterii lub błędu na tej linii

TMP alarm sabotażowy – miga razem z diodą linii co 3 sekundy

BAT słaba bateria - miga razem z diodą linii co 3 sekundy

TRB błąd lub utrata komunikacji – miga razem z diodą linii lub syreny SIR co 3 sekundy.

Przypisanie urządzeń bezprzewodowych

Przypisanie czujników i pilotów sterujących

- Przesunąć się do wybranej linii Z1-Z8 przyciskiem LEARN
- czujniki JA-60 zostaną przypisane do linii po założeniu baterii lub włączeniu zasilania
- piloty sterujące RC-xx zostaną przypisane po naciśnięciu przycisku (w trybie impulsowym)
- piloty RC-11 lub przycisk RC-22 zostaną przypisane do dowolnej linii w trybie Zał/Wył (ON/OFF) prze naciśnięcie obu przycisków naraz przez więcej niż 5 sek. W konsekwencji odpowiadający przekaźnik zostanie załączony po naciśnięciu przycisku A, i wyłączony po przycisku B.
- prawidłowe przypisanie urządzenia jest wskazane czerwoną diodą LED
- jeśli przypiszemy wcześniej przypisane urządzenie do nowej linii, urządzenie przesunie się ze starej do nowej linii
- tylko jeden czujnik lub pilot sterujący może być przypisany do linii.

Przypisanie bezprzewodowej syreny

- Podłączamy baterię w syrenie JA-60A i włączamy jej zasilacz
- Wybieramy linię SIR przyciskiem LEARN (w ciągu maks. 20 sek)
- Po wyborze linii SIR, interfejs UC-280 wyśle sygnał przypisania do syreny JA-60A i odwrotnie (wzbudzenie wejścia SIR załączy syrenę JA-60A, sabotaż lub brak zasilania syreny JA-60A będzie przesłany i sygnalizowany na interfejsie UC-280)
- Tylko jedna syrena JA-60A może współpracować z UC-280

Przypisanie sterowników UC-216 i UC-222

- Wybierz tryb przypisywania/uczenia na sterowniku (tryb X1 dla UC-216 lub tryb 4 dla UC-222)
- Tryb przypisywania/uczenia w UC-280 musi być zamknięty
- Nacisnąć i przytrzymać przycisk LEARN interfejsu UC-280 przez 3 sekundy
- Interfejs UC-280 zostanie przypisany do sterownika UC-216 lub UC-222. Wzbudzenie wejść X i Y będzie zmieniać odpowiednio status przekaźników wyjściowych sterowników UC-216 / UC-222.
- Nieograniczona liczba sterowników UC-216 / UC-222 może zostać użyta z UC-280

Usuwanie przypisań urządzeń

Jeśli chcemy usunąć przypisane urządzenie z UC-280, należy użyć przycisk RESET (procedura opisana w paragrafie “Przyciski programowe”).

Rozbudowa stref

Gdy 8 linii nie wystarcza, można zastosować moduły rozbudowy/ekspandery UC-282. Każdy ekspander UC-282 dostarcza dodatkowe 8 linii. Z interfejsem UC-280 może pracować maksymalnie 4 ekspandery. Ekspandery łączy się w szeregu wykorzystując złącza IN oraz OUT. Przewody łączące ekspandery nie mogą być dłuższe niż 1m. Każdy ekspander UC-282 musi być oddzielnie zasilany napięciem stałym 12 V DC.