TP-80 Bezprzewodowy termostat

Termostat TP-80 służy do regulacji temperatury w pomieszczeniu poprzez ustawienie pokrętła na oczekiwaną wartość. Posiada ochronę anty-zamarzania, w połączeniu z bezprzewodowym systemem Oasis, dostępne są następujące funkcje:

- Zdalne wyłączanie i włączanie ogrzewania (przez tel. komórkowy, pilota lub Internet),
- Wyłączenie ogrzewania gdy są otwarte okna,
- Informowanie użytkownika o awarii ogrzewania i groźbie zamarznięcia instalacji (jeśli temperatura spadnie do +3°C, wysyłany jest ostrzegawczy SMS z centrali alarmowej),
- Informowanie o przypuszczalnym pożarze (gdy temperatura przekroczy +60°C).

Komunikacja z centralą alarmową odbywa się za pośrednictwem protokołu OASIS, a zasilanie realizowane jest poprzez jedną baterię litową. Dzięki temu nie ma potrzeby prowadzenia przewodów pomiędzy termostatem, a systemem ogrzewania.

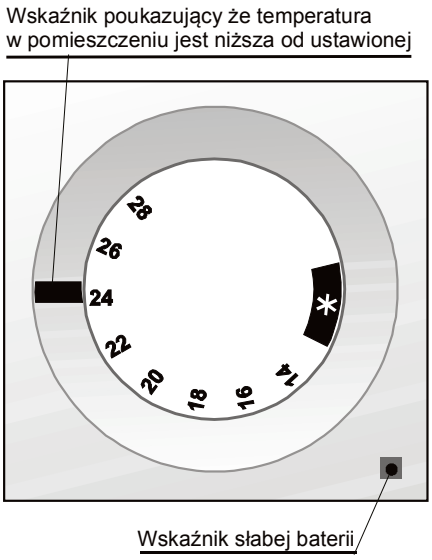

Instalacja

Termostat powinien być zamontowany wewnątrz suchego pomieszczenia. Należy wybrać miejsce montażu urządzenia, około 1,5 metra od drzwi z dobrą cyrkulacją powietrza. Powinno się unikać miejsc z przeciągami, stojącym powietrzem, nagrzanym od słońca lub urządzeń. Termostat nie powinien być montowany na metalowej powierzchni lub w pobliżu urządzeń zakłócających sygnały radiowe.

1. Otwórz obudowę termostatu przez zwolnienie zatrzasku znajdującego się z prawej strony tylniej obudowy.
2. Przymocuj tylnią część obudowy w wybranym miejscu.
3. Jeśli termostat został zakupiony jako zestaw z odbiornikiem, podłącz baterie termostatu (wyciągnij czerwoną tasiemkę żeby aktywować baterie). W innym przypadku zobacz rozdział „Montaż odbiornika”
4. Zamknij obudowę termostatu.

Montaż odbiornika

Zainstaluj i podłącz odbiornik do systemu ogrzewania. Jeśli odbiornik został zakupiony oddzielnie wtedy termostat musi zostać przypisany do niego - włącz tryb przypisywania na odbiorniku (zobacz instrukcję odbiornika) i włóż baterie do termostatu.

Ustawienie temperatury

- **Obracaj pokrętło aż do wybrania pożądanej temperatury** od +6 do +28°C
- Jeśli **wybrana temperatura jest wyższa od aktualnej** zasygnalizuje to czerwona dioda LED podczas wybierania temperatury (zgaśnie po 3 sekundach od ostatniego ruchu pokrętła).
- Termostat **utrzymuje ustaloną temperaturę z dokładnością ±0.5˚C** (np. Jeśli nastawione jest 24˚C, włącza ogrzewanie jeśli temperatura spadnie poniżej 23.5˚C i wyłączy ogrzewanie jeśli temperatura przekroczy 24.5˚C). W rzeczywistości rozpiętość temperatury może być większa ze względu na utrzymywanie się temperatury w pomieszczeniu.

Integracja z systemem OASIS

- Termostat może zostać **przypisany do centrali alarmowej jako czujnik**. Jeżeli temperatura spadnie poniżej +3°C załączony zostanie **alarm w trybie paniki** = groźba zamarznięcia (awaria ogrzewania). Jeżeli temperatura przekroczy 60°C zostanie załączony **alarm przeciwpożarowy**.
- Odbiornik AC-82 posiada 2 wyjścia (X i Y). Termostat TP-80 może zostać przypisany oddzielnie do każdego przekaźnika żeby **kontrolować dwa niezależne obiegi ogrzewania**.
- **Aby włączyć/wyłączyć system ogrzewania centrala alarmowa Oasis** również musi być przypisana (kod 299) do odbiornika (AC-82). Wyłączenie ogrzewania lub termostatu oznacza że **system ogrzewania uruchomi się jeżeli temperatura spadnie poniżej +6°C**. Termostat przypisany do przekaźnika **X może zostać włączony/wyłączony przez wyjście programowalne PGX**, jak również przypisanie termostatu do przekaźnika **Y (włączony /wyłączony)** jest aktywowane przez **PGY.** Jeśli **wyjścia programowalne w centrali alarmowej są włączone** termostat utrzymuje stałą temperaturę. Jeśli wyjścia centrali alarmowej są **wyłączone** termostat załącza ogrzewanie tylko jeśli temperaturę spadnie poniżej **6°C** (zabezpieczenie anty-zamarzanie).
- **Sterowanie ogrzewaniem za pomocą pilotów** RC-80 lub RC-88 przypisanych do odbiornika (AC-82). Ogrzewanie może zostać **włączone** przez pilot, by osiągnąć zadaną temperaturę i **wyłączone tylko wtedy jeśli temperatura jest wyższa od 6°C**.
- **Wyłączenie ogrzewania jeśli otwarte są okna.** Czujniki JA-80M lub JA -82M muszą być przypisane do odbiornika (AC-82). Jeśli okna są zamknięte to System grzeje do zadanej temperatury**,** a jeśli są otwarte **grzanie występuje tylko jeśli temperatura spadnie poniżej 6°C**.
- **Aż 8 termostatów** może zostać przypisanych do pojedynczego przekaźnika odbiornika (AC-82). Jeśli przynajmniej jeden termostat wysyła polecenie ogrzewania powoduje to załączenie przekaźnika.

Wymiana baterii

Baterie w termostacie należy wymienić gdy zaświeci się żółty wskaźnik niskiego stanu baterii w prawym dolnym rogu. Należy używać tylko alkalicznych baterii AA 1,5V.

Dane techniczne

Zasilanie:	*bateria alkaiczna AA 1.5 V*
Żywotność baterii:	*około 1 rok*
Zakres nastawianej temperatury:	*+6 to +28 ˚C*
Dokładność nastawianej temperatury:	*±0.5 ˚C*
Próg temperatury anty-zamrożeniowej	*+6°C*
Próg temperatury anty-zamrożeniowej (alarm panika)	*<+3°C*
Próg temperatury alarmu przeciwpożarowego	*>+60°C*
Częstotliwość pracy	*868 MHz, protokół Oasis*
Zasięg transmisji	*do 100 m w otwartej przestrzeni*
Temperatura pracy	*-10 ˚C do + 60 ˚C (niska wilgotność)*
Wymiary	*65 x 88 x 20 mm*
Zgodny z	*ERC REC 70-03*

JABLOTRON Ltd. deklaruje, iż urządzenie spełnia wszystkie wymogi Dyrektywy 1999/5/EC. Kopia deklaracji zgodności znajduje się na stronie internetowej www.jablotron.com.

Uwaga: Urządzenie nie zostało wyprodukowane z żadnych szkodliwych materiałów, jednak w przypadku zużycia zaleca się zwrócić go do punktu zakupu lub producenta.
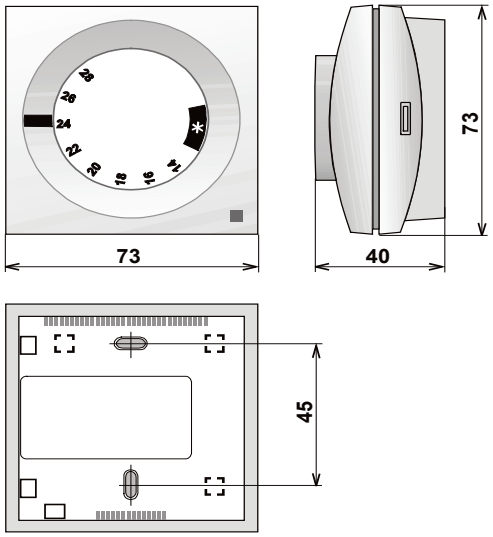
Jablotron Ltd., Pod Skalkou 33
466 01 Jablonec n.N.
Czech Republic
Tel.: +420 483 559 911
fax: +420 483 559 993
www.jablotron.com