CT- 01 detektor ruchu rolet

Detektor ruchu rolet służy do wykrywania (niepożądanej) manipulacji z roletą zewnętrzną, żaluzją i tym podobnie. Chodzi o mechanizm ruchu koła zapadkowego, który podczas ruchu linki połączonej z roletą wytwarza na zaciskach detektora naprzemian rozwarty i zwarty styk.

Detektor CT-01 jest przeznaczony do podłączenia do bezprzewodowego detektora OASiS JA-81M. Ten bezprzewodowy detektor ma zmodyfikowane wejście, które filtruje przypadkowe małe ruchy linki detektora CT-01, na przykład przy porywach wiatru, które mogą poruszyć roletą (zgłaszają alarm, gdy wystąpi więcej niż 3 impulsy podczas 5 s).

Parametry techniczne

Wyjściowy styk detektora	100 mA / 60V
Zakres ruchu linki	5 ... 260 cm
Rozmiary	94 x 102 x 17 mm
Środowisko zgodnie z EN 50131-1	III zewnętrzne chronione
Zakres temperatur eksploatacji	-25 do +50 °C
Maksymalna długość przewodników do JA-81M	3 m

Detektor został zaprojektowany i wyprodukowany zgodnie ze stosującymi się do niego postanowieniami: Rozporządzenie Rządu nr 426/2000 Dz. U. RC, jeżeli jest używany zgodnie z jego przeznaczeniem. Oryginał Deklaracji Zgodności znajduje się na www.jablotron.com w dziale porady

Uwaga: *Produktu, aczkolwiek nie zawiera żadnych szkodliwych materiałów, nie należy wyrzucać do śmieci, lecz zwrócić w miejscu zbiórki odpadu elektronicznego. Bardziej szczegółowe informacje na www.jablotron.com*

JABLOTRON ALARMS a.s.,
Pod Skalkou 33
466 01 Jablonec nad Nisou
Czech Republic
Tel.: +420 483 559 911
fax: +420 483 559 993
Internet: www.jablotron.com

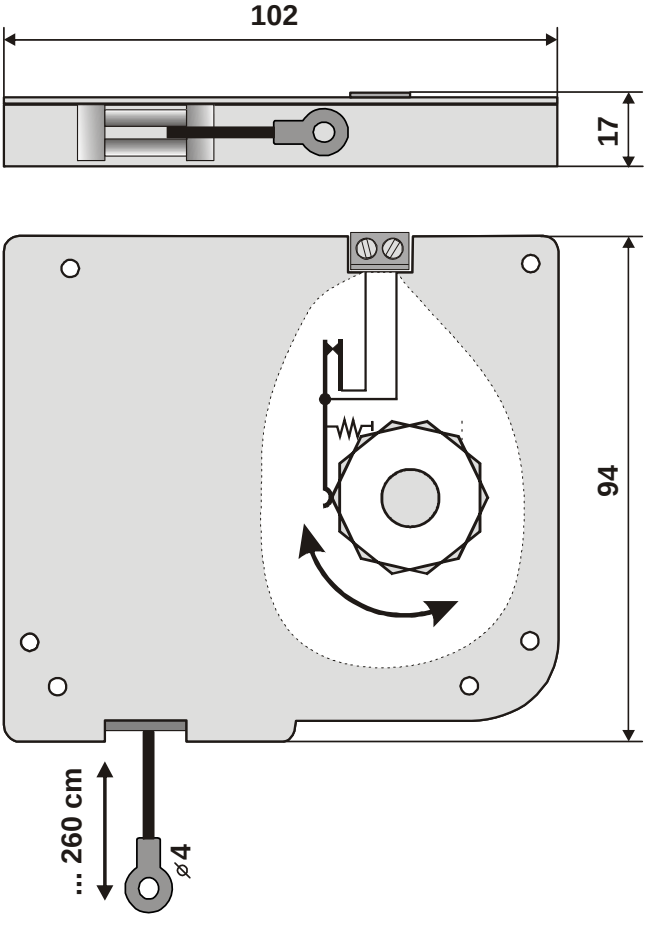
102
17
94
... 260 cm
⌀4