JA-111H TRB Módulo BUS – interfaz para detectores cableados

*El JA-111H TRB es un componente del sistema **JABLOTRON 100** utilizado para conectar por BUS detectores cableados con salidas NC / NO al panel de control. Suministra alimentación para el detector y reporta su activación, sabotaje y fallos.*

Está diseñado para ser instalado en el interior de un detector cableado (con salidas de contacto) pero gracias a la extensión de cable también puede instalarse en una cada de instalación protegida. El módulo ocupa una posición en el sistema. Debe ser instalado por un técnico formado con un certificado válido emitido por un distribuidor autorizado.

Instalación

1. Instalar el módulo en un lugar adecuado del detector o en el interior de la caja de instalación cerca del detector. El cableado puede extenderse hasta un máximo de 3 m. Cuando se instala en el interior del detector, asegurarse de que no pueda hacer un corto circuito debido a un mal aislamiento.
2. Conectar los cables al detector (de acuerdo a Fig. 1).

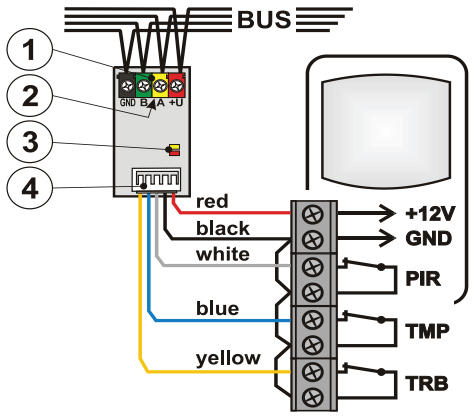

Figura 1: 1 – terminales BUS; 2 – código de producción; 3 – indicador LED amarillo de fallo / dispositivo no asignado, indicador LED rojo indica con un parpadeo la activación de una entrada; 4 – conectar cables, ver siguiente tabla:

Wire	Meaning	Function
Rojo	+ 12 V	Alimentación para el detector
Negro	GND	Cable común
Blanco	INP	Entrada de alarma
Azul	TMP	Entrada tamper
Amarillo	TRB	Entrada trouble

3. Conectar el cable de BUS y encender el panel de control.

Cuando conectemos el módulo al bus del Sistema, siempre quite alimentación.

El consume de energía del detector conectado no debe exceder 50mA (la salida de alimentación del módulo no está protegida contra una sobrecarga).

4. El panel de control tiene que estar en modo servicio.
5. Proceda de acuerdo al manual de instalación del panel de control. Procedimiento básico:
   a) Cuando se enciende el dispositivo, el LED Amarillo empieza a parpadear indicando que el modulo no ha sido asignado al sistema.
   b) Entre en el software ***F-Link***, seleccione la posición adecuada en la pestaña ***Dispositivos*** y acceda al modo asignación pulsando el botón ***Asignar***.
   c) Pulse en Añandir nuevos dispositivos del BUS, seleccione el JA-111H TRB y confirme la asignación con un doble click – el LED se apagará.
6. Cerrar la tapa del detector con el modulo instalado en su interior.

Notas:

- El modulo también puede ser asignado pulsando el contacto de sabotaje (juntar cable negro y azul) o introduciendo el código de producción a través del software F-Link. El código de producción está impreso en la etiqueta debajo del código de barras en el PCB del producto.
- Si necesita eliminar el modulo del sistema, bórrelo desde su posición en el panel de control.

Ajustes de las propiedades del módulo

Las propiedades del módulo pueden ser configuradas en la pestaña ***Dispositivos*** del software F-Link. Utilice la opción ***Ajustes internos*** en la posición del detector para abrir la ventana donde podrá ajustar:

Indicación LED: en los ajustes de fábrica la indicación está **habilitada**. La función sirve para cambiar ON / OFF la indicación del LED rojo (3). El LED reacciona ante cualquier entrada del módulo.

Entrada INP: en los ajustes de fábrica está **habilitada** como NC (en standby conectado a GND). La entrada puede ser **deshabilitada** completamente y ninguna activación será reportada al panel de control. La siguiente opción es **Roller** que reacciona a pequeños pulsos repetidos con una sensibilidad ajustable en 2 niveles: Impulso 1 = activación tras 3 pulsos en máx. 2 minutos; Impulso 2 = activación tras 5 pulsos en máx. 2 minutos. Cuando el terminal de entrada se desconecta de GND por más de 0.5 s, se activa una alarma de sabotaje. En el modo Roller la entrada está desactivada por 10 s tras está activación.

Cuando la entrada INP está habilitada, muestra otras opciones de configuración:

Reacción de entrada invertida: tiene una reacción NC por defecto pero puede ser cambiada a NO.

Modo impulso: el estado está pre configurado por defecto. Si se habilita el parámetro, la entrada comienza a reaccionar con una reacción de impulso. Ideal para detectores de pulso (por ejemplo, detectores de movimiento).

Retraso de reacción de entrada INP: un filtro de tiempo para aumentar la inmunidad a falsas alarmas – puede ser ajustado desde 0.1s hasta 300s para definir cuánto tiempo debe estar activa la entrada INP para que sea activada en el panel de control.

Entrada TRB: de fábrica está **deshabilitado** y ninguna activación será reportada al sistema. Si selecciona **Trouble** entonces la activación de la entrada activa un fallo en la posición del módulo (en standby C conectado a GND). Si selecciona la opción Antimasking, la activación de la entrada en una sección desarmada active un fallo y en una sección armada un fallo + alarma (en standby C conectado a GND). La entrada tiene sentido para conectar detectores con la función antimasking.

Reacción invertida TRB: tiene una reacción NC por defecto pero puede ser cambiada a NO.

Retraso de reacción de entrada TRB: un filtro de tiempo – puede ser ajustado desde 0.1 s hasta 300 s para definir cuánto tiempo debe estar activa la entrada TRB para que sea activada en el panel de control.

Entrada TMP: El valor predeterminado de fábrica es **habilitado** en modo NC (C conectado a GND). La entrada puede ser **deshabilitada** completamente y no se reportará al sistema ninguna activación.

Reacción TMP invertida: Es una reacción NC por defecto, pero puede ser cambiada a una reacción NO.

El fabricante solo garantiza el correcto funcionamiento de este módulo. Sin embargo, no puede garantizar el correcto funcionamiento del detector conectado. Por ello, recomendamos el uso de detectores JABLOTRON 100 BUS.

Para configurar el modulo para cumplir con el grado 2 de seguridad use SW F-Link, pestaña Parámetros y marque la opción "Realizar EN50131-1, grado 2".

Especificaciones técnicas

Alimentación	BUS del panel de control 12 V (9…15 V)
Consumo de corriente:	
- Consumo nominal – para calcular el backup	8 mA todas las entradas conectadas a GND (+consumo de los dispositivos conectados)
- Consumo máximo – para selección del cable	12 mA (+ consumo de los dispositivos conectados)
Máxima corriente permitida del detector conectado	50 mA
Dimensiones	16 x 30 x 12 mm
Peso	8 g
Clasificación	Seguridad grado 2/entorno class II

Nota: válido solo si se instala en una caja con certificado de grado 2 de seguridad o superior

- de acuerdo a	EN 50131-1, EN 50131-3 (ACE type B)
- entorno	Interior general
- rango de temperatura operacional	-10 to +40 °C
- rango de humedad	75 % RH sin condensación
- certificación	Trezor Test s.r.o. (no. 3025)

Válido para la instalción del módulo en un producto certificado para el grado 2 de seguridad/entorno class II y si la conexiñon con el módulo es compatible.

Cumple con	EN 50130-4, EN 55022

JABLOTRON ALARMS a.s declara por la presente que el JA-111H TRB está en conformidad con los requisitos esenciales en armonización con la legislación de la Unión: directivas 2014/30/EU, 2011/65/EU. La declaración de conformidad original se puede encontrar en www.jablotron.com – sección Descargas.

Nota: Aunque el presente producto no contiene ningún material peligroso, se recomienda devolverlo al distribuidor o directamente al fabricante después de su utilización.

JABLOTRON ALARMS a.s.
Pod Skalkou 4567/33 | 46601 | Jablonec n. Nisou
Czech Republic | www.jablotron.com